HYDRO INTER
HYDRAULIC & PNEUMATIC EQUIPMENT

Sae Flanşlar
Sae Flanges

HYDROINTER FLANŞININ İŞLEV PRENSİBİ ≈ ISO 6164

ISO 6164'e göre standart bağlantı boyutlarına sahip HYDROINTER flanş ürünleri serisi, onlarca yıl boyunca sürekli olarak genişletildi ve geliştirildi.
Tasarımdaki değişiklikler, geleneksel SAE-ANSI- veya DIN -/EN-flanş bağlantılarından daha güvenilir, kompakt, sağlam ve bakım gerektirmeyen bir flanş bağlantısı sağlar.
Farklı flanş başı uzunlukları nedeniyle, asimetrik bir bölünme elde etmek için ayırma bağlantısı kaydırılmıştır. Flanş kafası (FA), karşı gevşek flanşta (FKV) ortalanır (Şekil 1).
Bu, bir bağlantının olası gevşemesinden sorumlu olan çapraz kuvvetlerin cıvatalarını rahatlatır.
Olası bir tehlike kaynağını önlemek için conta arızası durumunda sızıntı yolu yönlendirilir.
Merkezleme ve gevşek flanş sistemi sayesinde montaj daha kolay ve daha hassastır. Bu, borudaki yanlış hizalamayı ve ilgili türbülansları veya akış kayıplarını ortadan kaldırır.

FUNCTIONAL PRINCIPLE OF THE HYDROINTER FLANGE ≈ ISO 6164

The line of HYDROINTER flange products, which features standard connection dimensions in accordance with ISO 6164, has been continuously expanded and improved throughout the decades.
Changes in the design ensure a flange connection that is more reliable, compact, robust and maintenance-free than conventional SAE-, ANSI- or DIN -/ EN-flange connections.
Due to different flange head lengths the dividing joint was shifted to achieve an asymmetrical division. The flange head (FA) is centred in the counter loose flange (FKV) (Pic. 1).
This relieves the bolts of transverse forces which are responsible for the possible loosening of a connection. The leakage path is diverted in case of a gasket failure, in order to prevent potential source of danger. Assembly is easier and more precise due to the centring and the loose flange system. This eliminates misalignment in the pipe and any related turbulences or flow losses.

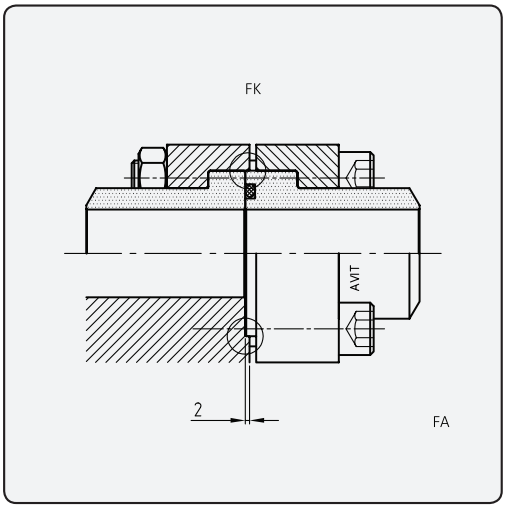

Kaynak Parçası Merkezleme / Welding Piece Centring **Şekil 1** / Pic.1
Sıçrama Koruması / Splash Protection

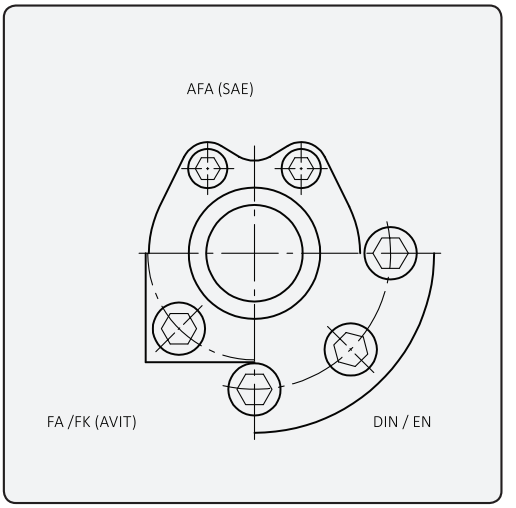

Flanş Ebatlarının Karşılaştırılması **Şekil 2** / Pic.2
Comparison of Flange Size

HYDROINTER flanşlarının geleneksel SAE-ANSI veya DIN-/EN-flanş bağlantılarına göre bir başka avantajı da çok daha kompakt olacak şekilde tasarlanmış olmaları ve %30'a kadar yer tasarrufu sağlayabilmeleridir. (Şekil. 2)
SAE flanşlarla karşılaştırıldığında özellikle dikkate değer olan, cıvatalı bağlantının daha yüksek güvenilirliği (örn. DN40 PN250: HYDROINTER=M16 > SAE=M12) ve simetrik kuvvet iletimidir.
SAE flanşları, simetrik olarak bölündükleri için sıçrama korumasına sahip değildir. Ek olarak, flanş başındaki daha yüksek bir temas basıncı, güçlü yüklerde sızıntılara ve hatta malzeme arızasına neden olabilir.

Another advantage of HYDROINTER flanges over conventional SAE-ANSI- or DIN-/ EN-flange connections is, that they are designed to be much more compact and can save up to 30 % in space. (Pic. 2)
Especially noteworthy in comparison with SAE-flanges is the higher reliability of the bolted connection (eg. DN40 PN250: HYDROINTER=M16 > SAE=M12) and the symmetrical transmission of force. SAE-flanges do not have a splash protection, because they are divided symmetrically. Additionally a higher contact pressure at the flange head can result in leaks and even material failure at strong loads.

GENEL BAKIŞ - FLANŞLAR VE AKSESUARLAR
OVERVIEW - FLANGES AND ACCESSORIES

KARE-/ YUVARLAK FLANŞLAR / SQUARE-/ ROUND FLANGES

BİLGİ
INFORMATION 5-6

MONTAJ TALİMATLARI - FLANŞLAR
ASSEMBLY INSTRUCTIONS - FLANGES 7-8

FLANŞ BAĞLANTISI
FLANGE CONNECTION FA 9-10

FLANŞ KAPLİN
FLANGE COUPLING FK 11-12

KARŞI FLANŞ
COUNTER FLANGE FG 13-14

KÖR FLANŞ
BLIND FLANGE FAB 15-16

KÖR FLANŞLI KAPLİN
BLIND FLANGE COUPLING FKB 17-18

KARŞI KÖR FLANŞ
COUNTER BLIND FLANGE FGB 19-20

DİRSEK FLANŞI
ELBOW FLANGE WFA 21-22

ISO-FLANŞ BAĞLANTISI
ISO-FLANGE CONNECTION FFA 23

ISO-FLANGE KAPLİN
ISO-FLANGE COUPLING FFK 24

AKSESUARLAR / ACCESSORIES

DİRSEK FLANŞ DAĞITICI
ELBOW FLANGE DISTRIBUTOR FVH 25

FLANŞ DAĞITICI
FLANGE DISTRIBUTOR FV 26

24° KONUSLU FLANŞ
FLANGE WITH 24° CONUS FAM 27

FLANŞ BAĞLANTILI KÜRESEL VANA
BALL VALVE WITH FLANGE CONNECTION BKF 28

YÜKSEK BASINÇ GLOB VANA
HIGH PRESSURE GLOBE VALVE HVAP 29

KAPATMA VALFİ
SHUT-OFF VALVE HVAL 30

ALÇAK BASINÇ FLANŞLARI / LOW-PRESSURE FLANGES

DÖNÜŞ FLANŞI BAĞLANTISI
RETURN FLANGE CONNECTION FAR 31

DÖNÜŞ FLANŞI KAPLİNİ
RETURN FLANGE COUPLING FKR 32

KAYNAK BOYUNLU FLANŞ
WELDING NECK FLANGE DFA 33

KAYNAK BOYUNLU FLANŞ KAPLİN
WELDING NECK FLANGE COUPLING DFK 34

SAE FLANŞLAR / SAE FLANGES

BİLGİ / INFORMATION 3.37 **35 36**

SAE-FLANŞ BAĞLANTISI / SAE-FLANGE CONNECTION ..... **AFA** 3.39 **37**

SAE-FLANŞ KAPLİN / SAE-FLANGE COUPLING ..... **AFK** 3.40 **38**

SAE-KARŞI FLANŞ KAPLİN / SAE-COUNTER FLANGE ..... **AFG** 3.41 **39**

SAE-KÖR FLANŞ / SAE-BLIND FLANGE ..... **AFAB** 3.42 **40**

SAE-KÖR FLANŞ KAPLİN / SAE-BLIND FLANGE COUPLING ..... **AFKB** 3.43 **41**

SAE-KARŞI KÖR FLANŞ / SAE-COUNTER BLIND FLANGE ..... **AFGB** 3.44 **42**

SAE-SOKET KAYNAKLI FLANŞ BAĞLANTISI / SAE-SOCKET WELD FLANGE CONNECTION ..... **AFAL** 3.45 **43**

SAE-FLANŞ DİŞLİ ADAPTÖR / SAE-FLANGE THREAD ADAPTER ..... **AFAG** 3.46 **44**

24° KONUSLU SAE-FLANŞ / SAE-FLANGE WITH 24° CONUS .... **AFAM** 3.47 **45**

24° KONUSLU SAE-DİRSEK FLANŞ / SAE-ELBOW FLANGE WITH 24° CONUS ..... **AFWA** 3.48 **46**

TEK PARÇA SAE FLANŞLAR / ONE PICE SAE FLANGES

SAE-ALIN KAYNAKLI FLANŞ BAĞLANTISI / SAE-BUTT WELD FLANGE CONNECTION **AFSA** 3.49 **47**

SAE-ALIN KAYNAKLI FLANŞ KAPLİN / SAE-BUTT WELD FLANGE COUPLING **AFSK** 3.50 **48**

SAE-BUTT KAYNAKLI KARŞI FLANŞ / SAE-BUTT WELD COUNTER FLANGE **AFSG** 3.51 **49**

SAE-DİRSEK ALIN KAYNAKLI FLANŞ BAĞLANTISI / SAE-ELBOW BUTT WELD FLANGE CONNECTION **AFW** 3.52 **50**

BSP DİŞLİ SAE-FLANŞ / SAE-FLANGE WITH BSP THREAD ... **AFE** 3.53 **51**

SAE-SOKET KAYNAKLI FLANŞ BAĞLANTISI / SAE-SOCKET WELD FLANGE CONNECTION ..... **AFLA** 3.54 **52**

SAE-SOKET KAYNAKLI DÜZ FLANŞ / SAE-SOCKET WELD FLAT FLANGE **AFLAF** 3.55 **53**

SAE-KÖR FLANŞ / SAE-BLIND FLANGE **AFB** 3.56 **54**

24° KONUSLU SAE-FLANŞ / SAE-FLANGE WITH 24° CONUS ..... **AFM** 3.57 **55**

24° KONUSLU SAE-DİRSEK FLANŞ / SAE-ELBOW FLANGE WITH 24° CONUS ..... **AFMW** 3.58 **56**

AKSESUARLAR / ACCESSORIES

SAE-DİRSEK FLANŞ DAĞITICI / SAE-ELBOW FLANGE DISTRIBUTOR ..... **SFVH** 3.59 **57**

SAE-FLANSCHVERTEILER / SAE-FLANGE DISTRIBUTOR ..... **SFV** 3.60 **58**

SAE-ADAPTÖR FLANŞI / SAE-ADAPTER FLANGE ..... **AFR** 3.61 **59**

SAE-FLANŞ BAĞLANTILI KÜRESEL VANA / BALL VALVE WITH SAE-FLANGE CONNECTION .... **BKS** 3.62 **60**

TEST NOKTALI SAE-ARA FLANŞ / SAE-INTERMEDIATE FLANGE WITH TEST POINT ... **AFZ** 3.63 **61**

SAE-FLANŞ ARA LEVHA / SAE-FLANGE INTERMEDIATE PLATE ..... **AFP** 3.64 **62**

TESLİMAT KAPSAMI

Cıvatalarla (ISO 4762) önceden monte edilmiş flanşlar tedarik ediyoruz ve NBR'den yapılmış somunlar (ISO 4032) ve O-ring contalar.
HYDROINTER çelik flanşlarda, flanş başlarının yüzeyleri S355J2'den yapılmıştır (1.0577) metalik parlak, kare ve yuvarlak flanşlar Ø d ≤ 300 mm manganez fosfatlanmış acc. DIN EN ISO 9717. Her iki bileşen de korozyona karşı korumak için bir yağ filmi ile kaplanmıştır. için cıvatalar (somunlar) 0-5 serisi, 8.8 (8) dayanıklılık sınıfında galvanizli olarak teslim edilir, 6 serisi için inç özellik sınıfı 10.9 (10).
Tüm HYDROINTER paslanmaz çelik flanşlar (flanş başları A ISI 316Ti'den yapılmıştır) yüzeyler metalik parlaktır. 0-5 serisi için cıvata (somun) tedarik ediyoruz.
A2-70 sınıfı (A2), çinko pul ile 10.9 (10) özellik sınıfındaki 6 serisi için kaplama.

SCOPE OF DELIVERY

We supply pre-assembled flanges complete with bolts (ISO 4762) and nuts (ISO 4032) and O-ring sealings made of NBR.
At HYDROINTER steel flanges the surfaces of the flange heads made of S355J2 (1.0577) are metallic bright, square and round flanges Ø d ≤ 300 mm are manganese phosphatised acc. DIN EN ISO 9717. Both components are coated with an oil film to protect against corrosion. The bolts (nuts) for series 0-5 are delivered in property class 8.8 (8) galvanised, for series 6 in property class 10.9 (10).
All HYDROINTER stainless steel flanges (flange h eads m ade of A ISI 316Ti) surfaces are metallic bright. We supply bolts (nuts) for series 0-5 in property class A2-70 (A2), for series 6 in property class 10.9 (10) with a zinc flake coating.

SİPARİŞ TANIMI

Alfanümerik sipariş kodumuz ① tipi, nominal çapı DN, basınç serisini ve olası bir boru boyutunu (daxs) tanımlar. Malzemeler ve elastomer referans numarası ② ile belirtilir. Seçenekler, bilgileriniz tarafından açıkça belirtilmelidir ③.

ORDER DESIGNATION

Our alphanumeric order code ① defines the type, nominal diameter DN, pressure series and a possible pipe dimension da x s.
Materials and elastomer are specified by the reference number ②.
Options have to be clearly specified ③ by your information.

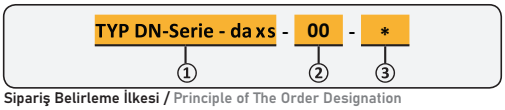

Sipariş Belirleme İlkesi / Principle of The Order Designation

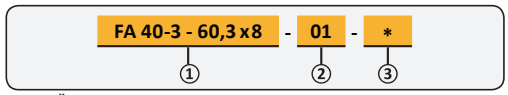

Sipariş Örneği / Order Example

① **SİPARİŞ KODU**
Tip, nominal çap, seri. . . . . TİP DN-Serisi dax'lar
Tüp boyutu. . . . . TİP DN-Serisi dax'lar
② **MALZEME REFERANS NUMARASI**
Çelik, fosfatlanmış, NBR . . . . . TİP DN-Serisi - 01
Çelik, fosfatlanmış, FKM. . . . . - 02
Çelik, fosfatlanmış, Kantseal-ring PUR . . . . . - 05
Çelik+N, galvanizli, NBR. . . . . - 11
Çelik+N, galvanizli, FKM. . . . . - 12
Çelik+N, galvanizli, Kantseal-ring PUR. . . . . - 15
Paslanmaz çelik (1.4571), NBR . . . . . - 41
Paslanmaz çelik (1.4571), FKM . . . . . - 44
③ **SEÇENEKLER**
Cıvata ve conta olmadan tedarik edilir. . . . . TYP DN Serisi - A
Cıvata olmadan tedarik edilir. . . . . - B
Sızdırmazlık olmadan tedarik edilir. . . . . - C
Diğer tasarımlar ve kombinasyonlar da mümkündür.
Sipariş verirken lütfen gereksinimlerinizi ayrıntılı olarak belirtin.

① **ORDER CODE**
Type, nominal diameter, series. . . . . TYPE DN-Series daxs
Tube dimension. . . . . TYPE DN-Series daxs
② **MATERIAL REFERENCE NUMBER**
Steel, phosphatised, NBR . . . . . TYPE DN-Series - 01
Steel, phosphatised, FKM. . . . . - 02
Steel, phosphatised, Kantseal-ring PUR . . . . . - 05
Steel+N, galvanised, NBR. . . . . - 11
Steel+N, galvanised, FKM. . . . . - 12
Steel+N, galvanised, Kantseal-ring PUR. . . . . - 15
Stainless steel (1.4571), NBR . . . . . - 41
Stainless steel (1.4571), FKM . . . . . - 44
③ **OPTIONS**
Supplied without bolts and sealing. . . . . TYP DN-Series - A
Supplied without bolts . . . . . - B
Supplied without sealing . . . . . - C
Other designs and combinations are also possible.
When ordering, please specify detailed your requirements.

ONAYLAR VE SERTİFİKALAR

Basınç tutma bileşenleri ve tüm kaynak yapılabilir parçalar onaylanabilir ve ek maliyetlerle hammadde ile ilgili olarak izlenir. Sipariş verildiğinde sertifika türü belirtilmelidir.
3.2 onaylar, klas kuruluşları tarafından kullanılan kısaltmalarla belirtilir (örneğin, DNV GL, LR).
Muayene sertifikası 3.2 . . . . . TİP DN-Serisi - 3.2 DNV
Muayene sertifikası 3.1 . . . . . - 3.1
Test raporu . . . . . - 2.2
Siparişe uygunluk beyanı. . . . . - 2.1

APPROVALS AND CERTIFICATES

Pressure retaining components and all weldable parts can be attested and traced regarding the raw material with additional costs. The type of certification has to be specified when the order is placed.
3.2 approvals are designated by the abbreviations used by their classification societies (for example DNV GL, LR).
Inspection certificate 3.2 . . . . . TYPE DN-Series - 3.2 DNV
Inspection certificate 3.1 . . . . . - 3.1
Test report . . . . . - 2.2
Declaration of compliance with order. . . . . - 2.1

BİLGİ
INFORMATION

BASINÇ
Belirtilen basınçlar flanş başlıklarına (Poz. 1 ve 2) atıfta bulunur, ancak bunlar ayrıca gerçekte kullanılan tüpe de bağlıdır. Basınç hesapları yapıldı. DIN 2413 temelinde, dinamik yük için durum III ve ilgili malzemeler.
Nominal basıncın (PN) serilere sınıflandırılması yapıldı DIN 2445 HYDROINTER flanşları, genişliğe bağlı olarak tasarlanmıştır. Emniyet faktörü. Bu nedenle, DN 150'den büyük nominal boyutlar aşırı boyutlandırılmıştır ve karşılaştırılabilir flanşa göre daha uygun maliyetlidir.
DN 10 - 40 güvenlik faktörü 4,0
DN 50- 80 güvenlik faktörü 3,5
> DN 80 güvenlik faktörü 2,5
SAE-flanş kafaları basınç hesapları DIN esas alınarak yapılmıştır.
2413, maksimum güvenlik faktörü 2 olan statik yük için durum I.

PRESSURE
The pressures stated refer to the flange heads (Pos. 1 and 2) but they also depend on the tube actually used. Pressure calculations were made on the basis of DIN 2413, case III for dynamic load and on the relevant materials.
The classification of the nominal pressure (PN) into the series was done acc. DIN 2445. HYDROINTER flanges have been designed with a width-dependent safety factor. Therefore, nominal sizes greater than DN 150 are not over-dimensioned and are more cost-effective than comparable flange connections.
DN 10 - 40 safety factor 4,0
DN 50- 80 safety factor 3,5
> DN 80 safety factor 2,5
SAE-flange heads pressure calculations were made on the basis of DIN 2413, case I for static load, with a maximum safety factor of 2.

SICAKLIK
Çelik flanş bağlantılarının izin verilen çalışma sıcaklığı aralığı -40°C ile +120°C arasındadır.
Paslanmaz çelik flanş bağlantıları -60°C ile +250°C arasında izin verilen bir çalışma sıcaklığı aralığına sahiptir.

Lütfen yüksek sıcaklıklardan dolayı paslanmaz çelik flanş bağlantılarının basınç düşüşlerine dikkat edin!
+50°C ila +100°C = -4 %
+100°C'den +200°C'ye = -%11
+200°C'den +250°C'ye = -20 %

TEMPERATURE
Steel flange connections have a permissible operating temperature range from -40°C to +120°C.
Stainless steel flange connections have a permissible operating temperature range from -60°C to +250°C.

Please pay attention to the pressure reductions of stainless steel flange connections due to high temperatures!
from +50°C to +100°C = -4 %
from +100°C to +200°C = -11%
from +200°C to +250°C = -20 %

AĞIRLIK
Bu bölümde belirtilen ağırlıklar, karbon çeliğinden yapılmış gösterilen kombinasyona atıfta bulunmaktadır.
Temel: özgül ağırlık = 7,85 kg/dm³, paslanmaz çelik için: +%2

WEIGHT
The weights specified in this chapter refer to the illustrated combination made of carbon steel.
Basis: specific weight = 7,85 kg/dm^3, for stainless steel: +2%

ÖZEL ÇÖZÜMLER
Özel flanşlar veya flanş dağıtıcıları, ihtiyaçlarınıza göre özel olarak tasarlanmış, yine fabrika standartlarına göre teslim ediyoruz.
Özellikle yüksek nominal basınçlar ve dinamik yükler için özel sızdırmazlık elemanları öneriyoruz. Uygun çelik kalitesi ve sızdırmazlık kullanılarak 200°C'yi aşan sıcaklıklarda da güvenli bir işlevsellik sağlanabilir.
Aradığınız çözümü kataloğumuzda bulamazsanız, lütfen bize bildirin. Özel gereksinimlerinizi karşılayacak bir fikrimiz olduğundan eminiz.

SPECIAL SOLUTIONS
We deliver special flanges or flange distributors designed specifically to suit your needs, also according to factory standards.
Particularly for high nominal pressures and dynamic loads, we recommend special sealing elements. Using of appropriate steel quality and sealing, a safe functionality can also be provided for temperatures in excess of 200°C.
Should you be unable to find the solution you require in our catalogue, please let us know. We are certain to have an idea to meet your particular requirement.

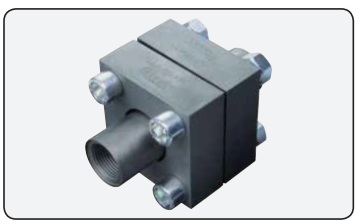
Galvanik Flanş Bağlantısı / Galvanic Flange Coupling

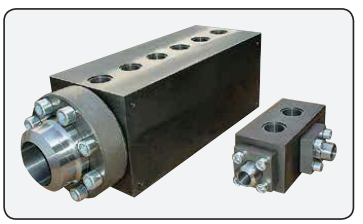
Flanş Dağıtıcı / Flange Distributor

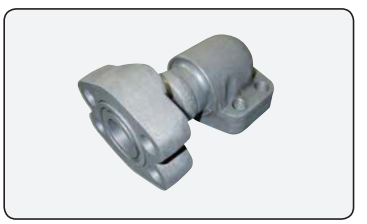
SAE-Flanş Kombinasyonu / SAE-Flange Combination

BİLGİ
INFORMATION

FLANŞ CONTALARI

NBR'den yapılmış standart O-ring'e ek olarak, tüm HYDROINTER flanş serisi için alternatif olarak bir Kantseal-ring mevcuttur. Kantseal, eksenel statik bir conta olarak kullanılır ve kare bir enine kesite sahiptir.
Bu sızdırmazlık elemanı, özellikle yüksek nominal basınçlar ve yüksek dinamik yükler için tavsiye edilir.

FLANGE GASKETS

In addition to the standard O-ring made of NBR, a Kantseal-ring is available as an alternative for the entire HYDROINTER flange range. The Kantseal is used as an axial-static seal and has a square cross-section.
This sealing element is particularly recommended for high nominal pressures and high dynamic loads.

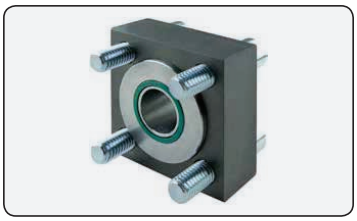

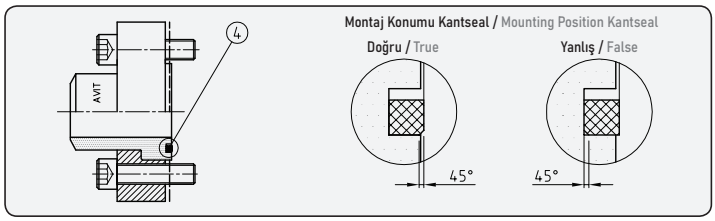

KANTSEAL'İN AVANTAJLARI

Kesitte düşük mekanik deformasyon
- Uzun süre boyunca mükemmel sızdırmazlık özellikleri
- Kanalda bükülme yok
- Boşluk ekstrüzyonuna karşı duyarsız
- Titreşim sırasında yivde bağıl hareket yok
- Basınç yükü altında boyutsal olarak kararlı
- Düşük kalıcı deformasyon
- Kalıp ayırma sırtı yok
- Düşük sıkıştırma ile yüksek sızdırmazlık

ADVANTAGES OF KANTSEAL

Low mechanical deformation of the cross section
- Excellent sealing properties over long periods of time
- No twisting in the groove
- Insensitive to gap extrusion
- No relative movement in the groove during pulsation
- Dimensionally stable under compressive load
- Low permanent deformation
- No mould parting ridge
- High tightness with low compression

SIZDIRMAZLIK MALZEMESİ

PUR. . . . . Renk: yeşil, uygun ortam: hidrolik yağ
H-PUR. . . . . Renk: kırmızı, uygun ortam: hidrolik yağı ve su

SEALING MATERIAL

PUR. . . . . Colour: green, suitable medium: hydraulic oil
H-PUR. . . . . Colour: red, suitable medium: hydraulic oil and water

SİPARİŞ KODU ② REFERANS NUMARASI MALZEME KOMBİNASYONU
Çelik, fosfatlı, Kantseal PUR . . . . . TYP DN serisi dax'lar - 05
Çelik, fosfatlı, Kantseal H-PUR. . . . . - 05H
Çelik+N, fosfatlı, Kantseal PUR . . . . . - 15
Çelik+N, fosfatlı, Kantseal H-PUR . . . . . - 15H

ORDER CODE ② REFERENCE NUMBER MATERIAL COMBINATION
Steel, phosphated, Kantseal PUR . . . . . TYP DN series daxs - 05
Steel, phosphated, Kantseal H-PUR. . . . . - 05H
Steel+N, phosphated, Kantseal PUR . . . . . - 15
Steel+N, phosphated, Kantseal H-PUR . . . . . - 15H

Seriler / Series	DN	Sipariş Kodu / Sealings		Sipariş Kodu / Order Code
[bar]	[mm]	O-Ring	Kantseal	TYP DN-Serie daxs
5 PN 400	20	28,00x2,62	28,24x2,51	FA 20-5 33,7x6,3
	25	34,52x3,53	34,52x3,40	FA 25-5 42,4x8,0
	32	37,69x3,53	37,69x3,40	FA 32-5 48,3x8,8
	40	50,17x5,33	50,54x5,16	FA 40-5 60,3x11,0
	50	56,52x5,33	56,34x5,16	FA 50-5 76,1x14,2
	65	75,57x5,33	75,28x5,16	FA 65-5 101,6x20,0
	70	81,92x5,33	81,92x5,16	FA 70-5 114,3x22,0
	80	92,50x5,33	92,78x5,16	FA 80-5 139,7x28,0
	90 ³	103,00x5,33	103,34x5,16	FA 90-5 152,4x30,0
	100	116,84x6,99	116,84x6,73	FA 100-5 168,3x32,0
	125	147,50x6,99	148,04x6,73	FA 125-5 219,1x45,0
	150	177,17x6,99	177,17x6,73	FA 150-5 273,0x55,0
	200	227,97x6,99	227,97x6,73	FA 200-5 323,9x65,0

Seriler / Series	DN	Sipariş Kodu / Sealings		Sipariş Kodu / Order Code
[bar]	[mm]	O-Ring	Kantseal	TYP DN-Serie daxs
6 PN 500	16	25,07x2,62	25,01x5,51	FA 16-6 30,0x7,0
	20	31,34x3,53	31,34x3,40	FA 20-6 38,0x8,8
	25	37,69x3,53	37,69x3,40	FA 25-6 48,3x10,0
	32	44,04x3,53	44,04x3,40	FA 32-6 60,3x14,2
	40	56,52x5,33	56,34x5,16	FA 40-6 76,1x17,5
	50	62,87x5,33	62,87x5,16	FA 50-6 88,9x20,0
	65	75,57x5,33	75,28x5,16	FA 65-6 114,3x25,0
	80	97,79x5,33	97,79x5,16	FA 80-6 139,7x30,0
	100	116,84x6,99	116,84x6,73	FA 100-6 168,3x36,0
	125	132,72x6,99	132,72x6,73	FA 125-6 219,1x50,0
	150	177,17x6,99	177,17x6,73	FA 150-6 273,0x60,0

MONTAJ TALİMATLARI - FLANŞLAR
ASSEMBLY INSTRUCTIONS - FLANGES

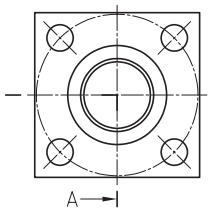

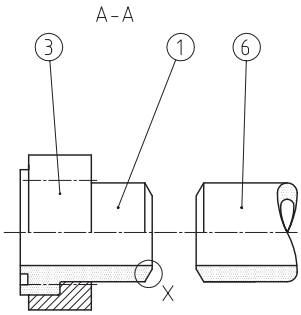

Boru ⑥ 90° açıyla tavsiyemize göre bir kaynak eğimi ile kesilmeli ve hazırlanmalıdır.
Flanş başlıklarımızdaki kaynak şev tipi (Detay X) tecrübeye dayalıdır, fabrika standartları ve DIN 2559-0 (DIN EN ISO 9692-1).
Lütfen kaynak dikişinizde bu ölçüleri (Tablo) dikkate alınız.
hazırlık.

The pipe ⑥ must be cut off at an angle of 90° and has to be prepared with a welding bevel according to our recommendation.
The type of welding bevel (Detail X) on our flange heads is based on experience,
factory standards and DIN 2559-0 (DIN EN ISO 9692-1).
Please take these dimensions (Table) into account in your weld seam preparation.

KALINLIK THICKNESS	TANIM DESCRIPTION	BOYUTLAR (mm) DIMENSIONS				
s		α	β	Abstand	Steg	Flanke
≤ 25 mm	V-Naht	60	-	2-4	bis 2	-
> 25 mm	U-Naht auf V	60	15	2-3	2	4

Boyutlar Kaynak Açısı / Dimensions Welding Bevel

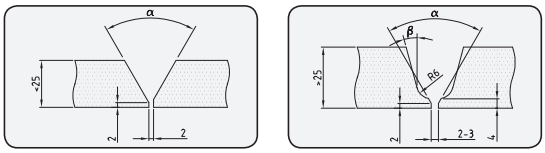

X Detay / Detail X

Gevşek flanşı ③ flanş başının ① üzerinden geçirin, ardından flanş başı ile boruyu ⑥ DIN EN ISO 5817'ye göre kaynaklayın.

Push the loose flange ③ over the flange head ①, then weld flange head and pipe ⑥ with each other according to DIN EN ISO 5817.

Hidrolik boru hatları üretmek için sadece kök kaynaklı tam uzunlukta bağlantı dikişleri kullanılmalıdır. Duvar kalınlığı izin veriyorsa, dikiş her zaman birden çok katman halinde kaynaklanmalıdır.
Borunun içine hiçbir kaynak kalıntısının girmediğini dikkate alın.
Kireçlenmeyi önlemek için koruyucu ve biçimlendirici gazlı tungsten inert gaz kaynağı (TIG) kullanmanızı öneririz.
Kök konumunun oluşturulması, yalnızca kaynak dikişi kökü taşlama için erişilebilir durumdaysa atlanabilir.
Daha sonra bağlantıya dolgu ve örtü tabakaları uygulanır. Kaynak yerini temizleyin ve gerektiği şekilde zımparalayın.

Only full-length connection seams with root welding should be used to produce hydraulic pipelines. If the wall thickness allows it, the seam should always be welded in multiple layers.
Take into account that no weld residue gets into the inside of the tube.
In order to prevent scaling, we recommend using tungsten inert gas welding (TIG) with protective and forming gas.
The forming of the root position can only be omitted if the weld seam root is accessible for grinding.
Then filling and cover layers are applied to the connection. Clean the weld location and grind as necessary.

Malzeme 1.4571 için ek talimatlar: Oksidasyon boyaları çıkarılmalıdır. Asitleme macunu ile, aksi takdirde korozyon riski vardır.

Additional instructions for material 1.4571: Oxidation tints must be removed with pickling paste, otherwise there is a risk of corrosion.

MONTAJ TALİMATLARI - FLANŞLAR
ASSEMBLY INSTRUCTIONS - FLANGES

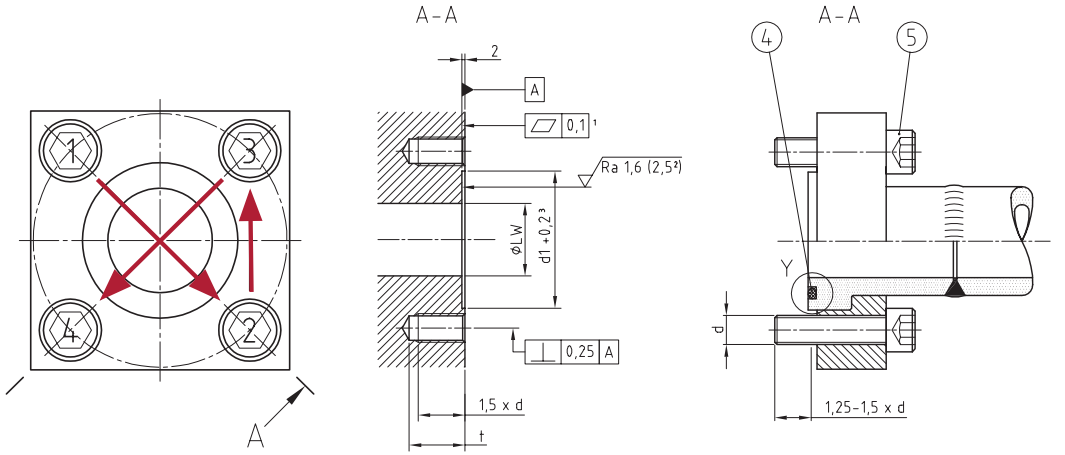

AŞAĞIDAKİ MONTAJ PROFESYONEL BİR KAYNAK GEREKTİRİR! MONTAJDAN ÖNCE TÜM BİLEŞENLERİN TEMİZ OLMASI GEREKMEKTEDİR VE HASARSIZ.

Isı dağılımından sonra, O-ringi ④ flanş kafasının ① temiz oluğuna yerleştirin. O-ring'e alternatif olarak küçük 45° pahlı bir Kantseal-ring kullanılması durumunda, montajdan önce pahın (Detay Y) doğru konumu kontrol edilmelidir.

THE FOLLOWING ASSEMBLY REQUIRES A PROFESSIONAL WELDING! BEFORE MOUNTING ALL COMPONENTS HAVE TO BE CLEAN AND UNDAMAGED.

After heat dissipation, place the O-ring ④ in the clean groove of the flange head ①. In case a Kantseal-ring with a small 45° chamfer is used as an alternative to the O-ring, before assembling the correct position of the chamfer (Detail Y) must be checked.

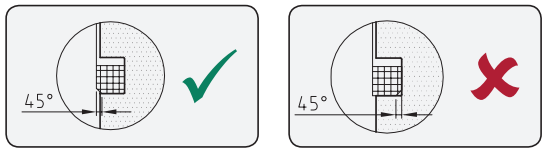

Detay Y : 45° pah görünmelidir! / Detail Y : 45° chamfer must be visible!

Tüm HYDROINTER flanş bağlantıları için minimum vidalama derinliği formüle göre: 1,25 - 1,5 x d belirlenir.
Bu nedenle lütfen min. iplik uzunluğuna dikkat edin. 1,5 x d sağda delme derinliği (t). Liman işleme malzemesinin bir mukavemeti olmalıdır. Basınç aralığına karşılık gelir!

Diş üzerindeki ve baş kısmının altındaki cıvataları yağlayın. El sıkma ön montajından sonra cıvataları ⑤ uygun adımlarla sıkın - %30 - %60 - uygun torka kadar çapraz - %100 (Tablo) ulaşmış. Belirtilen torkun %100'ünü uygulayarak montajı sonlandırın saat yönünde. Bir HYDROINTER flanş bağlantısının veya bir SAE flanş bağlantısı.

The minimum screw-in depth for all HYDROINTER flange connections is determined by the formula: 1.25 - 1.5 x d.
Please therefore observe a thread length of min. 1.5 x d with the righ drill depth (t). The port machining material must have a strength which corresponds to the pressure range!

Lubricate the bolts on the thread and under the head portion.
After hand-tight pre-assembly, tighten the bolts ⑤ in suitable steps - 30% - 60% - crosswise until the appropriate torque - 100% (Table) is reached. Finalise the assembly by applying 100% of the specified torque in a clockwise direction. Equal assembly of an HYDROINTER flange coupling or a SAE-flange connection.

Sipariş Kodu
Sealings

MONTAJ TORKU
ASSEMBLY TORQUE

	M8	M10	M12	M14	M16	M20	M24	M30	M36	M42
8.8	25	44	75	120	180	360	630	1250	2150	3450
10.9	36	64	110	175	265	520	890	1800	3100	4900
A2-70	18	37	64	95	160	310	537	1080	1800	-

Tablo - Montaj torku, sürtünme katsayısı μ=0,12 olan oryantasyon değerleri / Table - Assembly torque, values for the orientation with coefficient of friction μ=0,12

1 Düzlük Ø d1 > 120 mm = 0,15 | Evenness Ø d1 > 120 mm = 0,15
2 Dinamik Yükler İçin Yüzey | Surface for dynamic loads
3 Kapalı Ø d1 > 120 mm = 0,3 | Off Ø d1 > 120 mm = 0,3

FLANŞ BAĞLANTISI
FLANGE CONNECTION

FA

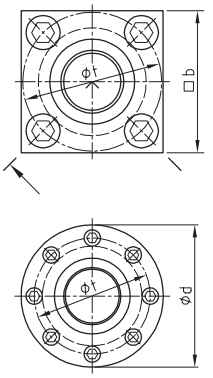

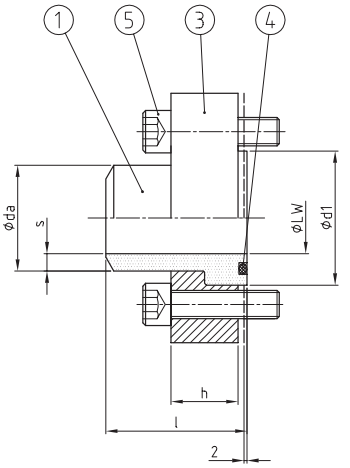

ISO 6164

- 2 mm güvenlik flanşı merkezlemesi için
- Dinamik yükler için tasarlanmıştır
- Gevşek flanş sistemi sayesinde kolay montaj

- For 2 mm safety-flange-centring
- Designed for dynamic loads
- Easy assembly by loose flange system

MALZEME KOMBİNASYONU / MATERIAL COMBINATION

Malzeme Yüzeyi / Material Surface	SİPARİŞ ÖRNEĞİ / ORDER EXAMPLE TYP DN-Serie-daxs-**
Çelik, Fosfatlanmış; NBR / Steel, Phosphatised; NBR	FA 40-3 - daxs - 01
Çelik, Fosfatlanmış; FKM / Steel, Phosphatised; FKM	FA 40-3 - daxs - 02
Çelik+N, Fosfatlanmış; NBR / Steel+N, Phosphatised; NBR	FA 40-3 - daxs - 11
Çelik+N, Fosfatlanmış; FKM / Steel+N, Phosphatised; FKM	FA 40-3 - daxs - 12
Paslanmaz çelik AISI 316Ti; NBR / Stainless steel AISI 316Ti; NBR	FA 40-3 - daxs - 41
Paslanmaz çelik AISI 316Ti; NBR / Stainless steel AISI 316Ti; FKM	FA 40-3 - daxs - 44

PARÇA LİSTESİ / PARTS LIST

Pos.	Tanım / Description
1	O-Ring Yivli Flanş Başlığı / Flange Head With O-Ring Groove
3	Gevşek Flanş / Loose Flange
4	O-Ring Sızdırmazlık / O-Ring Sealing
5	Cıvatalar / Bolts[2]

SERİLER / SERIES	DN	BOYUTLAR (mm) / DIMENSIONS							O-RING	CIVATALAR / BOLTS	ADT. / PCS.	AĞIRLIK / WEIGHT	SİPARİŞ KODU / ORDER CODE
[bar]	[mm]	LW	b	d	t	d1	l	h	Pos. 4	Pos. 5		[kg]	TYP DN-Serie daxs
0 PN 64	25	24	70	-	64	46	56	19	28,0x2,62	M12x40	4	0,90	FA 25-0 33,7x2,6
	32	37	80	-	72	55	64	24	43,0x3,00	M12x45	4	1,40	FA 32-0 42,4x2,6
	40	41,5	90	-	80	60	68	29	47,2x3,53	M16x55	4	1,97	FA 40-0 48,3x2,6
	50	51	100	-	98	76	80	38	56,7x3,53	M16x60	4	2,89	FA 50-0 60,3x2,9
	65	70	120	-	118	92	98	48	75,5x3,53	M20x75	4	4,90	FA 65-0 76,1x2,9
	80	78,5	150	-	145	110	109	48	85,1x5,30	M24x80	4	8,23	FA 80-0 88,9x3,2
	90	87,5	180	-	175	135	135	58	94,6x5,30	M30x100	4	15,50	FA 90-0 101,6x7,1
	100	99	180	-	175	135	135	58	106,0x5,33	M30x100	4	14,74	FA 100-0 114,3x3,6
	125	124	-	245	200	168	150	68	132,0x6,99	M24x100	8	22,66	FA 125-0 139,7x8,0
	150	148	-	300	245	205	190	78	157,5x6,99	M30x120	8	40,67	FA 150-0 168,3x10,0
2 PN 160	12	12	50	-	44	28	43	19	16,3x2,40	M10x35	4	0,46	FA 12-2 16,0x1,5
	16	15	60	-	54	38	50	19	20,3x2,40	M10x35	4	0,62	FA 16-2 20,0x2,5
	20	20	60	-	54	38	50	19	25,3x2,40	M10x35	4	0,62	FA 20-2 25,0x2,5
	25	24	70	-	64	46	56	19	28,0x2,62	M12x40	4	0,89	FA 25-2 30,0x3,0
	32	28,5	80	-	72	55	64	24	34,5x3,53	M12x45	4	1,40	FA 32-2 38,0x4,0
	40	40	90	-	80	60	68	29	46,2x3,53	M16x55	4	2,02	FA 40-2 48,3x4,0
	50	46	100	-	98	76	80	38	53,0x5,33	M16x60	4	3,12	FA 50-2 60,3x5,0
	65	62	120	-	118	92	98	48	69,0x5,33	M20x75	4	5,38	FA 65-2 76,1x6,3
	80	84	180	-	175	135	135	58	92,5x5,33	M30x100	4	12,80	FA 80-2 101,6x8,8
	100	94,5	180	-	175	135	135	58	106,0x5,33	M30x100	4	15,71	FA 100-2 114,3x10,0
	125	122	-	245	200	168	150	68	132,0x6,99	M24x100	8	24,71	FA 125-2 152,4x12,5
	150	144	-	300	245	205	190	78	157,5x6,99	M30x120	8	44,21	FA 150-2 177,8x16,0
	200	179	-	355	290	245	200	85	196,2x6,99	M36x140	8	66,58	FA 200-2 219,1x20,0

2 Seri 6: Cıvatalar özellik sınıfı 10.9. Paslanmaz çelik: çinko pul kaplamalı çelikten yapılmış cıvatalar. Series 6: Bolts property class 10.9. Stainless steel: bolts made of steel with zinc flake coating

SERİLER SERIES	DN	BOYUTLAR (mm) DIMENSIONS							O-RING	CIVATALAR BOLTS	ADT. PCS.	AĞIRLIK WEIGHT	SİPARİŞ KODU ORDER CODE
[bar]	[mm]	LW	b	d	t	d1	l	h	Pos. 4	Pos. 5		[kg]	TYP DN-Serie daxs
3 PN 250	**10**	11	50	-	44	28	43	19	16,3x2,40	M10x35	4	0,48	FA 10-3 16,0x2,0
	16	16	60	-	54	38	50	19	22,4x2,62	M10x35	4	0,66	FA 16-3 21,3x2,6
	20	20	70	-	64	46	56	19	28,0x2,62	M12x40	4	0,91	FA 20-3 26,9x3,6
	25	24,5	80	-	72	55	64	24	34,5x3,53	M12x45	4	1,40	FA 25-3 33,7x4,5
	32	31	90	-	80	60	68	29	38,7x3,53	M16x55	4	2,18	FA 32-3 42,4x5,6
	40	44,5	100	-	98	76	80	38	53,0x5,33	M16x60	4	3,21	FA 40-3 60,3x8,0
	50	54,5	120	-	118	92	98	48	61,5x5,33	M20x75	4	5,84	FA 50-3 76,1x10,0
	65	67	150	-	145	110	109	48	75,57x5,33	M24x80	4	9,39	FA 65-3 88,9x11,0
	80	76,5	180	-	175	135	135	58	92,5x5,33	M30x100	4	17,13	FA 80-3 101,6x12,5
	100	105	-	245	200	168	150	68	115,0x6,99	M24x100	8	26,50	FA 100-3 139,7x17,5
	125	128,5	-	300	245	205	190	78	147,5x6,99	M30x120	8	46,83	FA 125-3 168,3x20,0
	150	144	-	355	290	245	200	85	170,0x6,99	M36x140	8	73,73	FA 150-3 193,7x25,0
	175	184	-	450	370	320	220	105	196,2x6,99	M36x150	8	126,9	FA 175-3 244,5x30,0
	200	201	-	490	395	340	237	116	215,3x6,99	M42x170	12	186,1	FA 200-3 273,0x36,0
4 PN 320	**10**	11	50	-	44	28	43	19	16,3x2,40	M10x35	4	0,48	FA 10-4 17,2x3,2
	16	17,5	60	-	54	38	50	19	22,4x2,62	M10x35	4	0,70	FA 16-4 26,9x4,5
	20	22,5	70	-	64	46	56	19	28,0x2,62	M12x40	4	0,94	FA 20-4 33,7x5,6
	25	28	80	-	72	55	64	24	34,5x3,53	M12x45	4	1,45	FA 25-4 42,4x7,1
	32	32,5	90	-	80	60	68	29	38,7x3,53	M16x55	4	2,27	FA 32-4 48,3x8,0
	40	40,5	100	-	98	76	80	38	53,0x5,33	M16x60	4	3,37	FA 40-4 60,3x10,0
	50	51	120	-	118	92	98	48	61,5x5,33	M20x75	4	6,10	FA 50-4 76,1x12,5
	65	60,5	150	-	145	110	109	48	75,57x5,33	M24x80	4	9,30	FA 65-4 88,9x14,2
	80	79,5	180	-	175	135	135	58	92,5x5,33	M30x100	4	17,36	FA 80-4 114,3x17,5
	100	95,5	-	245	200	168	150	68	115,0x6,99	M24x100	8	28,13	FA 100-4 139,7x22,2
	125	118	-	300	245	205	190	78	147,5x6,99	M30x120	8	51,62	FA 125-4 177,8x30,0
	150	147	-	355	290	245	200	85	170,0x6,99	M36x140	8	78,46	FA 150-4 219,1x36,0
	175	165	-	450	370	320	220	105	196,2x6,99	M36x150	8	135,7	FA 175-4 244,5x40,0
	200	183	-	490	395	340	237	116	215,3x6,99	M42x170	12	194,6	FA 200-4 273,0x45,0
	225	224	-	530	440	384	255	126	253,4x6,99	M42x180	12	243,5	FA 225-4 323,9x50,0
	250	246	-	580	480	424	273	136	278,77x6,99	M42x190	12	284,0	FA 250-4 355,6x55,0
5 PN 400	**16**	15,5	70	-	64	46	50	22	22,4x2,62	M12x35	4	1,05	FA 16-5 26,9x5,6
	20	21	80	-	72	55	56	26	28,0x2,62	M12x40	4	1,48	FA 20-5 33,7x6,3
	25	26,5	90	-	84	63	65	32	34,5x3,53	M16x55	4	2,50	FA 25-5 42,4x8,0
	32	31	100	-	98	76	80	38	37,7x3,53	M16x60	4	3,41	FA 32-5 48,3x8,8
	40	38,5	120	-	118	92	98	48	50,17x5,33	M20x75	4	6,31	FA 40-5 60,3x11,0
	50	48	150	-	145	110	109	48	56,52x5,33	M24x80	4	10,23	FA 50-5 76,1x14,2
	65	61,5	180	-	175	135	135	58	75,57x5,33	M30x100	4	18,43	FA 65-5 101,6x20,0
	70	70	190	-	185	148	150	64	81,92x5,33	M30x100	4	22,12	FA 70-5 114,3x22,0
	80	83	-	245	200	172	150	68	92,5x5,33	M24x100	8	29,96	FA 80-5 139,7x28,0
	90 [3]	92,5	-	300	245	205	190	78	103,0x5,33	M30x120	8	48,20	FA 90-5 152,4x30,0
	100	104	-	320	255	215	190	78	116,8x6,99	M30x120	8	58,80	FA 100-5 168,3x32,0
	125	129	-	390	315	273	200	86	147,5x6,99	M36x140	8	99,50	FA 125-5 219,1x45,0
	150	163	-	450	375	328	210	110	177,17x6,99	M36x160	12	154,5	FA 150-5 273,0x55,0
	200	193	-	570	476	426	300	140	227,97x6,99	M42x200	12	324,9	FA 200-5 323,9x65,0
6 PN 500	**16**	16	75	-	67	50	55	30	25,07x2,62	M12x50 [2]	4	1,52	FA 16-6 30,0x7,0
	20	20,5	90	-	84	63	65	37	31,34x3,53	M16x60 [2]	4	2,49	FA 20-6 38,0x8,8
	25	28,5	120	-	101	76	80	47	37,69x3,53	M20x75 [2]	4	5,99	FA 25-6 48,3x10,0
	32	32	140	-	125	90	90	55	44,04x3,53	M24x90 [2]	4	9,84	FA 32-6 60,3x14,2
	40	41	150	-	142	110	105	60	56,52x5,33	M24x95 [2]	4	12,25	FA 40-6 76,1x17,5
	50	49	180	-	168	125	115	68	62,87x5,33	M30x110 [2]	4	19,66	FA 50-6 88,9x20,0
	65	64,5	-	245	188	154	135	74	75,57x5,33	M24x110 [2]	8	30,80	FA 65-6 114,3x25,0
	80	80	-	315	228	182	165	82	97,79x5,33	M36x130 [2]	8	60,58	FA 80-6 139,7x30,0
	100	98,5	-	360	264	218	190	98	116,84x6,99	M36x150 [2]	12	96,95	FA 100-6 168,3x36,0
	125	119	-	420	330	275	210	105	132,72x6,99	M42x160 [2]	12	144,3	FA 125-6 219,1x50,0
	150	163	-	490	395	340	237	116	177,17x6,99	M42x170 [2]	12	201,7	FA 150-6 273,0x60,0

3 Former size DN 100! Former size DN 100!

FLANŞ KAPLİNİ
FLANGE COUPLING

FK

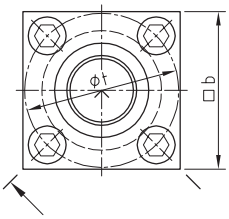

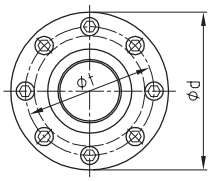

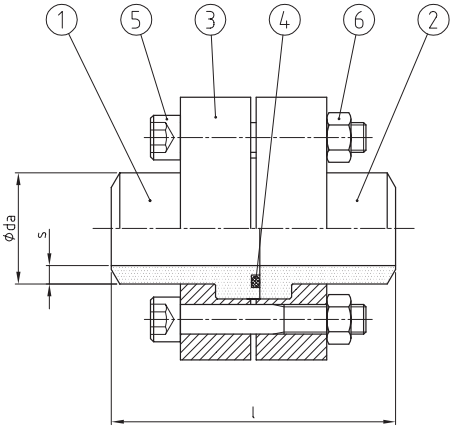

ISO 6164

- Karşı gevşek flanşta flanş merkezli
- Dinamik yükler için tasarlanmıştır
- Gevşek flanş sistemi sayesinde kolay montaj

- With flange-centring in the counter loose flange
- Designed for dynamic loads
- Easy assembly by loose flange system

MALZEME KOMBİNASYONU / MATERIAL COMBINATION

Malzeme Yüzeyi / Material Surface	TYP DN-Serie-daxs-**
Çelik, Fosfatlanmış; NBR / Steel, Phosphatised; NBR	FA 40-3 - daxs - 01
Çelik, Fosfatlanmış; FKM / Steel, Phosphatised; FKM	FA 40-3 - daxs - 02
Çelik+N, Fosfatlanmış; NBR / Steel+N, Phosphatised; NBR	FA 40-3 - daxs - 11
Çelik+N, Fosfatlanmış; FKM / Steel+N, Phosphatised; FKM	FA 40-3 - daxs - 12
Paslanmaz çelik AISI 316Ti; NBR / Stainless steel AISI 316Ti; NBR	FA 40-3 - daxs - 41
Paslanmaz çelik AISI 316Ti; NBR / Stainless steel AISI 316Ti; FKM	FA 40-3 - daxs - 44

SİPARİŞ ÖRNEĞİ / ORDER EXAMPLE

PARÇA LİSTESİ / PARTS LIST

Pos.	Tanım / Description
1	O-Ring Yivli Flanş Başlığı / Flange Head With O-Ring Groove
2	Karşı Flanş / Counter Flange
3	Gevşek Flanş / Loose Flange
4	O-Ring Sızdırmazlık / O-Ring Sealing
5	Cıvatalar / Bolts[2]
6	Somunlar / Nuts[3]

SERİLER / SERIES	DN	BOYUTLAR [mm] / DIMENSIONS					O-RING	CIVATALAR / BOLTS	ADT. / PCS.	AĞIRLIK / WEIGHT	SİPARİŞ KODU / ORDER CODE
[bar]	[mm]	b	d	t	d1	l	Pos. 4	Pos. 5		[kg]	TYP DN-Serie daxs
0 PN 64	25	70	-	64	46	106	28,0x2,62	M12x55	4	1,38	FK 25-0 33,7x2,6
	32	80	-	72	55	122	43,0x3,00	M12x65	4	2,17	FK 32-0 42,4x2,6
	40	90	-	80	60	130	47,2x3,53	M16x80	4	3,49	FK 40-0 48,3x2,6
	50	100	-	98	76	153	56,7x3,53	M16x100	4	5,23	FK 50-0 60,3x2,9
	65	120	-	118	92	190	75,5x3,53	M20x120	4	8,79	FK 65-0 76,1x2,9
	80	150	-	145	110	210	85,1x5,33	M24x130	4	14,8	FK 80-0 88,9x3,2
	90	180	-	175	135	262	94,6x5,33	M30x150	4	15,5	FK 90-0 101,6x7,1
	100	180	-	175	135	262	106,0x5,33	M30x150	4	26,3	FK 100-0 114,3x3,6
	125	-	245	200	168	292	132,0x6,99	M24x170	8	40,9	FK 125-0 139,7x8,0
	150	-	300	245	205	372	157,5x6,99	M30x200	8	73,2	FK 150-0 168,3x10,0
2 PN 160	12	50	-	44	28	80	16,3x2,40	M10x55	4	0,82	FK 12-2 16,0x1,5
	16	60	-	54	38	94	20,3x2,40	M10x55	4	1,14	FK 16-2 20,0x2,5
	20	60	-	54	38	94	25,3x2,40	M10x55	4	1,14	FK 20-2 25,0x2,5
	25	70	-	64	46	106	28,0x2,62	M12x55	4	1,61	FK 25-2 30,0x3,0
	32	80	-	72	55	122	34,5x3,53	M12x65	4	2,57	FK 32-2 38,0x4,0
	40	90	-	80	60	130	46,2x3,53	M16x80	4	3,60	FK 40-2 48,3x4,0
	50	100	-	98	76	153	53,0x5,33	M16x100	4	5,65	FK 50-2 60,3x5,0
	65	120	-	118	92	190	69,0x5,33	M20x120	4	9,67	FK 65-2 76,1x6,3
	80	180	-	175	135	262	92,5x5,33	M30x150	4	22,3	FK 80-2 101,6x8,8
	100	180	-	175	135	262	106,0x5,33	M30x150	4	28,1	FK 100-2 114,3x10,0
	125	-	245	200	168	292	132,0x6,99	M24x170	8	44,7	FK 125-2 152,4x12,5
	150	-	300	245	205	372	157,5x6,99	M30x200	8	80,0	FK 150-2 177,8x16,0
	200	-	355	290	245	391	196,2x6,99	M36x220	8	122,0	FK 200-2 219,1x20,0

1 Standarda göre 3 ve 4 serisinden DN 80'e kadar delik şablonu formu | Hole pattern form series 3 and 4 to DN 80 according to standard
2 Seri 6: Cıvatalar özellik sınıfı 10.9. Paslanmaz çelik: çinko pul kaplamalı çelikten yapılmış cıvatalar | Series 6: Bolts property class 10.9. Stainless steel: bolts made of steel with zinc flake coating
3 Seri 6: Tüm somunlar, özellik sınıfı 10 olan çelikten yapılmıştır. Çinko pul kaplamalı paslanmaz çelik | Series 6: All nuts made of steel with property class 10. Stainless steel with zinc flake coating

SERİLER SERIES	DN	BOYUTLAR (mm) DIMENSIONS					O-RING	CIVATALAR BOLTS	ADT. PCS.	AĞIRLIK WEIGHT	SİPARİŞ KODU ORDER CODE
[bar]	[mm]	b	d	t	d1	l	Pos. 4	Pos. 5		[kg]	TYP DN-Serie daxs
3 PN 250	**10**	50	-	44	28	80	16,3x2,40	M10x55	4	0,85	FK 10-3 16,0x2,0
	16	60	-	54	38	94	22,4x2,62	M10x55	4	1,21	FK 16-3 21,3x2,6
	20	70	-	64	46	106	28,0x2,62	M12x55	4	1,64	FK 20-3 26,9x3,6
	25	80	-	72	55	122	34,5x3,53	M12x65	4	2,58	FK 25-3 33,7x4,5
	32	90	-	80	60	130	38,7x3,53	M16x80	4	3,88	FK 32-3 42,4x5,6
	40	100	-	98	76	153	53,0x5,33	M16x100	4	5,82	FK 40-3 60,3x8,0
	50	120	-	118	92	190	61,5x5,33	M20x120	4	10,5	FK 50-3 76,1x10,0
	65	150	-	145	110	210	75,57x5,33	M24x130	4	16,9	FK 65-3 88,9x11,0
	80	180	-	175	135	262	92,5x5,33	M30x150	4	30,6	FK 80-3 101,6x12,5
	100	-	245	200	168	292	115,0x6,99	M24x170	8	47,8	FK 100-3 139,7x17,5
	125	-	300	245	205	372	147,5x6,99	M30x200	8	84,3	FK 125-3 168,3x20,0
	150	-	355	290	245	391	170,0x6,99	M36x220	8	132,0	FK 150-3 193,7x25,0
	175	-	450	370	320	434	196,2x6,99	M36x260	8	234,0	FK 175-3 244,5x30,0
	200	-	490	395	340	464	215,3x6,99	M42x280	12	331,0	FK 200-3 273,0x36,0
4 PN 320	**10**	50	-	44	28	80	16,3x2,40	M10x55	4	0,85	FK 10-4 17,2x3,2
	16	60	-	54	38	94	22,4x2,62	M10x55	4	1,23	FK 16-4 26,9x4,5
	20	70	-	64	46	106	28,0x2,62	M12x55	4	1,71	FK 20-4 33,7x5,6
	25	80	-	72	55	122	34,5x3,53	M12X65	4	2,65	FK 25-4 42,4x7,1
	32	90	-	80	60	130	38,7x3,53	M16x80	4	4,04	FK 32-4 48,3x8,0
	40	100	-	98	76	153	53,0x5,33	M16x100	4	6,09	FK 40-4 60,3x10,0
	50	120	-	118	92	190	61,5x5,33	M20x120	4	10,9	FK 50-4 76,1x12,5
	65	150	-	145	110	210	75,57x5,33	M24x130	4	17,8	FK 65-4 88,9x14,2
	80	180	-	175	135	262	92,5x5,33	M30x150	4	31,0	FK 80-4 114,3x17,5
	100	-	245	200	168	292	115,0x6,99	M24x170	8	50,7	FK 100-4 139,7x22,2
	125	-	300	245	205	372	147,5x6,99	M30x200	8	92,8	FK 125-4 177,8x30,0
	150	-	355	290	245	391	170,0x6,99	M36x220	8	140,5	FK 150-4 219,1x36,0
	175	-	450	370	320	434	196,2x6,99	M36x260	8	249,8	FK 175-4 244,5x40,0
	200	-	490	395	340	464	215,3x6,99	M42x280	12	349,5	FK 200-4 273,0x45,0
	225	-	530	440	384	500	253,4x6,99	M42x300	12	457,5	FK 225-4 323,9x50,0
	250	-	580	480	424	536	278,77x6,99	M42x320	12	540,0	FK 250-4 355,6x55,0
5 PN 400	**16**	70	-	64	46	94	22,4x2,62	M12x60	4	1,84	FK 16-5 26,9x5,6
	20	80	-	72	55	106	28,0x2,62	M12x70	4	2,83	FK 20-5 33,7x6,3
	25	90	-	84	63	124	34,5x3,53	M16x90	4	4,47	FK 25-5 42,4x8,0
	32	100	-	98	76	154	37,7x3,53	M16x100	4	6,18	FK 32-5 48,3x8,8
	40	120	-	118	92	190	50,17x5,33	M20x120	4	11,4	FK 40-5 60,3x11,0
	50	150	-	145	110	210	56,52x5,33	M24x130	4	18,5	FK 50-5 76,1x14,2
	65	180	-	175	135	262	75,57x5,33	M30x150	4	33,0	FK 65-5 101,6x20,0
	70	190	-	185	148	292	81,92x5,33	M30x180	4	44,6	FK 70-5 114,3x22,0
	80	-	245	200	172	292	92,5x5,33	M24x170	8	54,1	FK 80-5 139,7x28,0
	90 [4]	-	300	245	205	372	103,0x5,33	M30x200	8	96,7	FK 90-5 152,4x30,0
	100	-	320	255	215	372	116,8x6,99	M30x200	8	108,4	FK 100-5 168,3x32,0
	125	-	390	315	273	392	147,5x6,99	M36x220	8	181,2	FK 125-5 219,1x45,0
	150	-	450	375	328	412	177,17x6,99	M36x280	12	289,3	FK 150-5 273,0x55,0
	200	-	570	476	426	592	227,97x6,99	M42x340	12	590,5	FK 200-5 325,0x65,0
6 PN 500	**16**	75	-	67	50	108	25,07x2,62	M12x80 [2,3]	4	2,80	FK 16-6 30,0x7,0
	20	90	-	84	63	128	31,34x3,53	M16x100 [2,3]	4	4,48	FK 20-6 38,0x8,8
	25	120	-	101	76	158	37,69x3,53	M20x120 [2,3]	4	10,9	FK 25-6 48,3x10,0
	32	140	-	125	90	178	44,04x3,53	M24x140 [2,3]	4	17,8	FK 32-6 60,3x14,2
	40	150	-	142	110	208	56,52x5,33	M24x150 [2,3]	4	22,26	FK 40-6 76,1x17,5
	50	180	-	168	125	228	62,87x5,33	M30x180 [2,3]	4	35,5	FK 50-6 88,9x20,0
	65	-	245	188	154	268	75,57x5,33	M24x180 [2,3]	8	56,2	FK 65-6 114,3x25,0
	80	-	315	228	182	328	97,79x5,33	M36x210 [2,3]	8	108,9	FK 80-6 139,7x30,0
	100	-	360	264	218	378	116,84x6,99	M36x240 [2,3]	12	173,3	FK 100-6 168,3x36,0
	125	-	420	330	275	412	132,72x6,99	M42x260 [2,3]	12	263,8	FK 125-6 219,1x50,0
	150	-	490	395	340	468	177,17x6,99	M42x280 [2,3]	12	363,9	FK 150-6 273,0x60,0

2 Seri 6: Cıvatalar özellik sınıfı 10.9. Paslanmaz çelik: çinko pul kaplamalı çelikten yapılmış cıvatalar. | Series 6: Bolts property class 10.9. Stainless steel: bolts made of steel with zinc flake coating.
3 Seri 6: Tüm somunlar, özellik sınıfı 10 olan çelikten yapılmıştır. Çinko pul kaplamalı paslanmaz çelik. | Series 6: All nuts made of steel with property class 10. Stainless steel with zinc flake coating.
4 Eski boyut DN 100! | Former size DN 100!

KARŞI FLANŞ
COUNTER FLANGE

FG

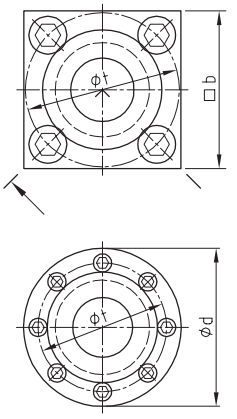

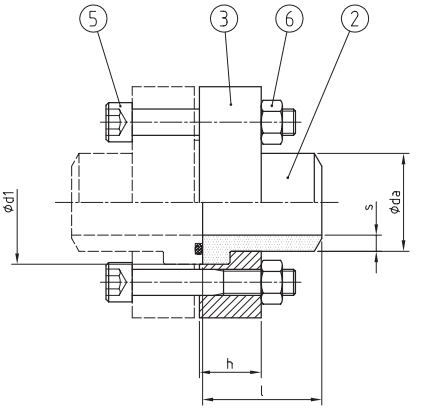

ISO 6164

- 2 mm güvenlik flanşı merkezli
- Dinamik yükler için tasarlanmıştır
- Gevşek flanş sistemi sayesinde kolay montaj

- With 2 mm safety-flange-centring
- Designed for dynamic loads
- Easy assembly by loose flange system

MALZEME KOMBİNASYONU
MATERIAL COMBINATION

Malzeme Yüzeyi / Material Surface	SİPARİŞ ÖRNEĞİ / ORDER EXAMPLE TYP DN-Serie-daxs-**
Çelik, Fosfatlanmış; NBR / Steel, Phosphatised; NBR	FA 40-3 - daxs - 01
Çelik, Fosfatlanmış; FKM / Steel, Phosphatised; FKM	FA 40-3 - daxs - 02
Çelik+N, Fosfatlanmış; NBR / Steel+N, Phosphatised; NBR	FA 40-3 - daxs - 11
Çelik+N, Fosfatlanmış; FKM / Steel+N, Phosphatised; FKM	FA 40-3 - daxs - 12
Paslanmaz çelik AISI 316Ti; NBR / Stainless steel AISI 316Ti; NBR	FA 40-3 - daxs - 41
Paslanmaz çelik AISI 316Ti; NBR / Stainless steel AISI 316Ti; FKM	FA 40-3 - daxs - 44

PARÇA LİSTESİ
PARTS LIST

Pos.	Tanım / Description
2	Karşı Flanş / Counter Flange
3	Gevşek Flanş / Loose Flange
5	Cıvatalar / Bolts[2]
6	Somunlar / Nuts[3]

SERİLER / SERIES [bar]	DN [mm]	BOYUTLAR [mm] / DIMENSIONS LW	b	d	t	d1	l	O-RING h	CIVATALAR / BOLTS Pos. 5	ADT. / PCS.	AĞIRLIK / WEIGHT [kg]	SİPARİŞ KODU / ORDER CODE TYP DN-Serie daxs
0 PN 64	25	24	70	-	64	46	50	19	M12x55	4	0,82	FG 25-0 33,7x2,6
	32	37	80	-	72	55	58	24	M12x65	4	1,21	FG 32-0 42,4x2,6
	40	41,5	90	-	80	60	62	29	M16x80	4	2,03	FG 40-0 48,3x2,6
	50	51	100	-	98	76	73	38	M16x100	4	2,87	FG 50-0 60,3x2,9
	65	70	120	-	118	92	92	48	M20x120	4	4,94	FG 65-0 76,1x2,9
	80	78,5	150	-	145	110	101	48	M24x130	4	8,31	FG 80-0 88,9x3,2
	90	87,5	180	-	175	135	127	58	M30x150	4	10,3	FG 90-0 101,6x7,1
	100	99	180	-	175	135	127	58	M30x150	4	14,9	FG 100-0 114,3x3,6
	125	124	-	245	200	168	142	68	M24x170	8	22,2	FG 125-0 139,7x8,0
	150	148	-	300	245	205	182	78	M30x200	8	40,1	FG 150-0 168,3x10,0
2 PN 160	12	12	50	-	44	28	37	19	M10x55	4	0,50	FG 12-2 16,0x1,5
	16	15	60	-	54	38	44	19	M10x55	4	0,65	FG 16-2 20,0x2,5
	20	20	60	-	54	38	44	19	M10x55	4	0,65	FG 20-2 25,0x2,5
	25	24	70	-	64	46	50	19	M12x55	4	0,92	FG 25-2 30,0x3,0
	32	28,5	80	-	72	55	58	24	M12x70	4	1,39	FG 32-2 38,0x4,0
	40	40	90	-	80	60	62	29	M16x80	4	2,07	FG 40-2 48,3x4,0
	50	46	100	-	98	76	73	38	M16x100	4	3,06	FG 50-2 60,3x5,0
	65	62	120	-	118	92	92	48	M20x120	4	5,33	FG 65-2 76,1x6,3
	80	84	180	-	175	135	127	58	M30x150	4	12,8	FG 80-2 101,6x8,8
	100	94,5	180	-	175	135	127	58	M30x150	4	15,7	FG 100-2 114,3x10,0
	125	122	-	245	200	168	142	68	M24x170	8	23,8	FG 125-2 152,4x12,5
	150	144	-	300	245	205	182	78	M30x200	8	43,1	FG 150-2 177,8x16,0
	200	179	-	355	290	245	191	85	M36x220	8	66,5	FG 200-2 219,1x20,0

1 Standarda göre 3 ve 4 serisinden DN 80'e kadar delik modeli formu. | Hole pattern form series 3 and 4 to DN 80 according to standard.
2 Seri 6: Cıvatalar özellik sınıfı 10.9. Paslanmaz çelik: çinko pul kaplamalı çelikten yapılmış cıvatalar. | Series 6: Bolts property class 10.9. Stainless steel: bolts made of steel with zinc flake coating.
3 Seri 6: Tüm somunlar, özellik sınıfı 10 olan çelikten yapılmıştır. Çinko pul kaplamalı paslanmaz çelik. | Series 6: All nuts made of steel with property class 10. Stainless steel with zinc flake coating.

SERİLER SERIES	DN	BOYUTLAR (mm) DIMENSIONS							CIVATALAR BOLTS	ADT. PCS.	AĞIRLIK WEIGHT	SİPARİŞ KODU ORDER CODE
[bar]	[mm]	LW	b	d	t	d1	l	h	Pos. 5		[kg]	TYP DN-Serie daxs
3 PN 250	**10**	11	50	-	44	28	37	19	M10x55	4	0,51	FG 10-3 16,0x2,0
	16	16	60	-	54	38	44	19	M10x55	4	0,68	FG 16-3 21,3x2,6
	20	20	70	-	64	46	50	19	M12x55	4	0,93	FG 20-3 26,9x3,6
	25	24,5	80	-	72	55	58	24	M12x65	4	1,39	FG 25-3 33,7x4,5
	32	31	90	-	80	60	62	29	M16x80	4	2,20	FG 32-3 42,4x5,6
	40	44,5	100	-	98	76	73	38	M16x100	4	3,14	FG 40-3 60,3x8,0
	50	54,5	120	-	118	92	92	48	M20x120	4	5,70	FG 50-3 76,1x10,0
	65	67	150	-	145	110	101	48	M24x130	4	9,24	FG 65-3 88,9x11,0
	80	76,5	180	-	175	135	127	58	M30x150	4	16,8	FG 80-3 101,6x12,5
	100	105	-	245	200	168	142	68	M24x170	8	25,2	FG 100-3 139,7x17,5
	125	128,5	-	300	245	205	182	78	M30x200	8	45,1	FG 125-3 168,3x20,0
	150	144	-	355	290	245	191	85	M36x220	8	71,1	FG 150-3 193,7x25,0
	175	184	-	450	370	320	214	105	M36x260	8	120,7	FG 175-3 244,5x30,0
	200	201	-	490	395	340	227	116	M42x280	12	177,6	FG 200-3 273,0x36,0
4 PN 320	**10**	11	50	-	44	28	37	19	M10x55	4	0,51	FG 10-4 17,2x3,2
	16	17,5	60	-	54	38	44	19	M10x55	4	0,68	FG 16-4 26,9x4,5
	20	22,5	70	-	64	46	50	19	M12x55	4	0,95	FG 20-4 33,7x5,6
	25	28	80	-	72	55	58	24	M12X65	4	1,42	FG 25-4 42,4x7,1
	32	32,5	90	-	80	60	62	29	M16x80	4	2,27	FG 32-4 48,3x8,0
	40	40,5	100	-	98	76	73	38	M16x100	4	3,26	FG 40-4 60,3x10,0
	50	51	120	-	118	92	92	48	M20x120	4	5,90	FG 50-4 76,1x12,5
	65	60,5	150	-	145	110	101	48	M24x130	4	9,65	FG 65-4 88,9x14,2
	80	79,5	180	-	175	135	127	58	M30x150	4	17,1	FG 80-4 114,3x17,5
	100	95,5	-	245	200	168	142	68	M24x170	8	26,5	FG 100-4 139,7x22,2
	125	118	-	300	245	205	182	78	M30x200	8	48,8	FG 125-4 177,8x30,0
	150	147	-	355	290	245	191	85	M36x220	8	74,9	FG 150-4 219,1x36,0
	175	165	-	450	370	320	214	105	M36x260	8	127,7	FG 175-4 244,5x40,0
	200	183	-	490	395	340	227	116	M42x280	12	187,4	FG 200-4 273,0x45,0
	225	224	-	530	440	384	245	126	M42x300	12	233,2	FG 225-4 323,9x50,0
	250	246	-	580	480	424	263	136	M42x320	12	271,8	FG 250-4 355,6x55,0
5 PN 400	**16**	15,5	70	-	64	46	44	22	M12x60	4	1,02	FG 16-5 26,9x5,6
	20	21	80	-	72	55	50	26	M12x70	4	1,46	FG 20-5 33,7x6,3
	25	26,5	90	-	84	63	59	32	M16x90	4	2,47	FG 25-5 42,4x8,0
	32	31	100	-	98	76	74	38	M16x100	4	3,31	FG 32-5 48,3x8,8
	40	38,5	120	-	118	92	92	48	M20x120	4	6,14	FG 40-5 60,3x11,0
	50	48	150	-	145	110	101	48	M24x130	4	9,98	FG 50-5 76,1x14,2
	65	61,5	180	-	175	135	127	58	M30x150	4	17,9	FG 65-5 101,6x20,0
	70	70	190	-	185	148	142	64	M30x180	4	25,9	FG 70-5 114,3x22,0
	80	83	-	245	200	172	142	68	M24x170	8	28,1	FG 80-5 139,7x28,0
	90 [4]	92,5	-	300	245	205	182	78	M30x200	8	52,3	FG 90-5 152,4x30,0
	100	104	-	320	255	215	182	78	M30x200	8	55,7	FG 100-5 168,3x32,0
	125	129	-	390	315	273	192	86	M36x220	8	93,9	FG 125-5 219,1x45,0
	150	163	-	450	375	328	202	110	M36x280	12	155,2	FG 150-5 273,0x55,0
	200	193	-	570	476	426	292	140	M42x340	12	300,8	FG 200-5 323,9x65,0
6 PN 500	**16**	16	75	-	67	50	53	30	M12x80 [2,3]	4	1,52	FG 16-6 30,0x7,0
	20	20,5	90	-	84	63	63	37	M16x100 [2,3]	4	2,52	FG 20-6 38,0x8,8
	25	28,5	120	-	101	76	78	47	M20x120 [2,3]	4	5,98	FG 25-6 48,3x10,0
	32	32	140	-	125	90	88	55	M24x140 [2,3]	4	9,83	FG 32-6 60,3x14,2
	40	41	150	-	142	110	103	60	M24x150 [2,3]	4	11,9	FG 40-6 76,1x17,5
	50	49	180	-	168	125	113	68	M30x180 [2,3]	4	19,4	FG 50-6 88,9x20,0
	65	64,5	-	245	188	154	133	74	M24x180 [2,3]	8	26,6	FG 65-6 114,3x25,0
	80	80	-	315	228	182	163	82	M36x210 [2,3]	8	60,6	FG 80-6 139,7x30,0
	100	98,5	-	360	264	218	188	98	M36x240 [2,3]	12	96,6	FG 100-6 168,3x36,0
	125	119	-	420	330	275	202	105	M42x260 [2,3]	12	149,3	FG 125-6 219,1x50,0
	150	163	-	490	395	340	231	116	M42x280 [2,3]	12	193,5	FG 150-6 273,0x60,0

1 Seri 6: Cıvatalar özellik sınıfı 10.9. Paslanmaz çelik: çinko pul kaplamalı çelikten yapılmış cıvatalar | Series 6: Bolts property class 10.9. Stainless steel: bolts made of steel with zinc flake coating.
2 Seri 6: Tüm somunlar, özellik sınıfı 10 olan çelikten yapılmıştır. Çinko pul kaplamalı paslanmaz çelik. | Series 6: All nuts made of steel with property class 10. Stainless steel with zinc flake coating.
3 Eski boyut DN 100! | Former size DN 100!

KÖR FLANŞ
BLIND FLANGE

FAB

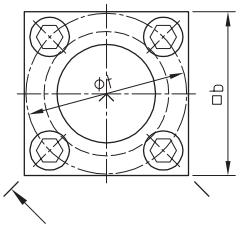

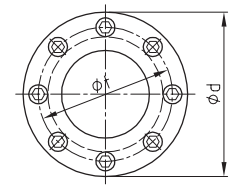

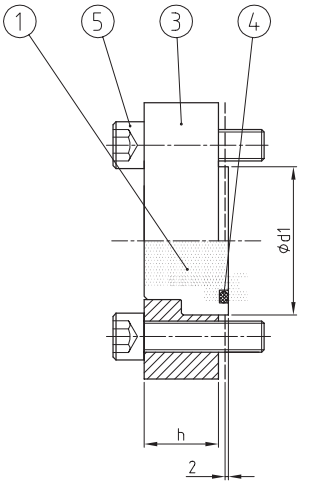

ISO 6164

- 2 mm güvenlik flanşı merkezlemesi için
- Teşhis bağlantı noktası dişi G 1/4" ile de mevcuttur
- For 2 mm safety-flange-centring
- Also available with diagnostic port thread G 1/4"

MALZEME KOMBİNASYONU MATERIAL COMBINATION	SİPARİŞ ÖRNEĞİ ORDER EXAMPLE
Malzeme Yüzeyi / Material Surface	TYP DN-Serie-**
Çelik, Fosfatlanmış; NBR / Steel, Phosphatised; NBR	FAB 40-4 - 01
Çelik, Fosfatlanmış; FKM / Steel, Phosphatised; FKM	FAB 40-4 - 02
Paslanmaz çelik AISI 316Ti; NBR / Stainless steel AISI 316Ti; NBR	FAB 40-4 - 41
Paslanmaz çelik AISI 316Ti; NBR / Stainless steel AISI 316Ti; FKM	FAB 40-4 - 44

PARÇA LİSTESİ PARTS LIST	
Pos.	Tanım / Description
1	O-Ring Yivli Tapa (+N değil) / Plug With O-Ring Groove (not +N)
3	Gevşek Flanş / Loose Flange
4	O-Ring Sızdırmazlık / O-Ring Sealing
5	Cıvatalar / Bolts[2]

SERİLER SERIES	DN	BOYUTLAR [mm] DIMENSIONS					O-RING	CIVATALAR BOLTS	ADT. PCS.	AĞIRLIK WEIGHT	SİPARİŞ KODU ORDER CODE
[bar]	[mm]	b	d	t	d1	h	Pos. 4	Pos. 5		[kg]	TYP DN-Serie
0 PN 64	25	70	-	64	46	19	28,0x2,62	M12x40	4	0,90	FAB 25-0
	32	80	-	72	55	24	43,0x3,00	M12x45	4	1,40	FAB 32-0
	40	90	-	80	60	29	47,2x3,53	M16x55	4	1,97	FAB 40-0
	50	100	-	98	76	38	56,7x3,53	M16x60	4	2,89	FAB 50-0
	65	120	-	118	92	48	75,5x3,53	M20x75	4	4,90	FAB 65-0
	80	150	-	145	110	48	85,1x5,30	M24x80	4	8,23	FAB 80-0
	90	180	-	175	135	58	94,6x5,30	M30x100	4	15,50	FAB 90-0
	100	180	-	175	135	58	106,0x5,33	M30x100	4	14,74	FAB 100-0
	125	-	245	200	168	68	132,0x6,99	M24x100	8	22,66	FAB 125-0
	150	-	300	245	205	78	157,5x6,99	M30x120	8	40,67	FAB 150-0
2 PN 160	12	50	-	44	28	19	16,3x2,40	M10x35	4	0,46	FAB 12-2
	16	60	-	54	38	19	20,3x2,40	M10x35	4	0,62	FAB 16-2
	20	60	-	54	38	19	25,3x2,40	M10x35	4	0,62	FAB 20-2
	25	70	-	64	46	19	28,0x2,62	M12x40	4	0,89	FAB 25-2
	32	80	-	72	55	24	34,5x3,53	M12x45	4	1,40	FAB 32-2
	40	90	-	80	60	29	46,2x3,53	M16x55	4	2,02	FAB 40-2
	50	100	-	98	76	38	53,0x5,33	M16x60	4	3,12	FAB 50-2
	65	120	-	118	92	48	69,0x5,33	M20x75	4	5,38	FAB 65-2
	80	180	-	175	135	58	92,5x5,33	M30x100	4	12,80	FAB 80-2
	100	180	-	175	135	58	106,0x5,33	M30x100	4	15,71	FAB 100-2
	125	-	245	200	168	68	132,0x6,99	M24x100	8	24,71	FAB 125-2
	150	-	300	245	205	78	157,5x6,99	M30x120	8	44,21	FAB 150-2
	200	-	355	290	245	85	196,2x6,99	M36x140	8	66,58	FAB 200-2

1 Standarda göre 3 ve 4 serisinden DN 80'e kadar delik modeli formu. | Hole pattern form series 3 and 4 to DN 80 according to standard.
2 Seri 6: Cıvatalar özellik sınıfı 10.9. Paslanmaz çelik: çinko pul kaplamalı çelikten yapılmış cıvatalar. | Series 6: Bolts property class 10.9. Stainless steel: bolts made of steel with zinc flake coating.

SERİLER SERIES	DN	BOYUTLAR [mm] DIMENSIONS						CIVATALAR BOLTS	ADT. PCS.	AĞIRLIK WEIGHT	SİPARİŞ KODU ORDER CODE
[bar]	[mm]	b	d	t	d1	h	Pos. 4	Pos. 5		[kg]	TYP DN-Serie
3 PN250					SERİSİ 4 İLE AYNIDIR IS IDENTICAL TO SERIES 4						
4 PN 320	10	50	-	44	28	19	16,3x2,40	M10x35	4	0,48	FAB 10-4
	16	60	-	54	38	19	22,4x2,62	M10x35	4	0,70	FAB 16-4
	20	70	-	64	46	19	28,0x2,62	M12x40	4	0,94	FAB 20-4
	25	80	-	72	55	24	34,5x3,53	M12x45	4	1,45	FAB 25-4
	32	90	-	80	60	29	38,7x3,53	M16x55	4	2,27	FAB 32-4
	40	100	-	98	76	38	53,0x5,33	M16x60	4	3,37	FAB 40-4
	50	120	-	118	92	48	61,5x5,33	M20x75	4	6,10	FAB 50-4
	65	150	-	145	110	48	75,57x5,33	M24x80	4	9,30	FAB 65-4
	80	180	-	175	135	58	92,5x5,33	M30x100	4	17,36	FAB 80-4
	100	-	245	200	168	68	115,0x6,99	M24x100	8	28,13	FAB 100-4
	125	-	300	245	205	78	147,5x6,99	M30x120	8	51,62	FAB 125-4
	150	-	355	290	245	85	170,0x6,99	M36x140	8	78,46	FAB 150-4
	175	-	450	370	320	105	196,2x6,99	M36x150	8	135,7	FAB 175-4
	200	-	490	395	340	116	215,3x6,99	M42x170	12	194,6	FAB 200-4
	225	-	530	440	384	126	253,4x6,99	M42x180	12	243,5	FAB 225-4
	250	-	580	480	424	136	278,77x6,99	M42x190	12	284,0	FAB 250-4
5 PN 400	16	70	-	64	46	22	22,4x2,62	M12x35	4	1,05	FAB 16-5
	20	80	-	72	55	26	28,0x2,62	M12x40	4	1,48	FAB 20-5
	25	90	-	84	63	32	34,5x3,53	M16x55	4	2,50	FAB 25-5
	32	100	-	98	76	38	37,7x3,53	M16x60	4	3,41	FAB 32-5
	40	120	-	118	92	48	50,17x5,33	M20x75	4	6,31	FAB 40-5
	50	150	-	145	110	48	56,52x5,33	M24x80	4	10,23	FAB 50-5
	65	180	-	175	135	58	75,57x5,33	M30x100	4	18,43	FAB 65-5
	70	190	-	184	148	64	81,92x5,33	M30x100	4	21,05	FAB 70-5
	80	-	245	200	172	68	92,5x5,33	M24x100	8	29,96	FAB 80-5
	90 [3]	-	300	245	205	78	103,0x5,33	M30x120	8	48,20	FAB 90-5
	100	-	320	255	215	78	116,8x6,99	M30x120	8	58,80	FAB 100-5
	125	-	390	315	273	86	147,5x6,99	M36x140	8	99,50	FAB 125-5
	150	-	450	375	328	110	177,17x6,99	M36x160	12	154,5	FAB 150-5
	200	-	570	476	426	140	227,97x6,99	M42x200	12	324,9	FAB 200-5
6 PN 500	16	75	-	67	50	30	25,07x2,62	M12x50 [2]	4	1,52	FAB 16-6
	20	90	-	84	63	37	31,34x3,53	M16x60 [2]	4	2,49	FAB 20-6
	25	120	-	101	76	47	37,69x3,53	M20x75 [2]	4	5,99	FAB 25-6
	32	140	-	125	90	55	44,04x3,53	M24x90 [2]	4	9,84	FAB 32-6
	40	150	-	142	110	60	56,52x5,33	M24x95 [2]	4	12,25	FAB 40-6
	50	180	-	168	125	68	62,87x5,33	M30x110 [2]	4	19,66	FAB 50-6
	65	-	245	188	154	74	75,57x5,33	M24x110 [2]	8	30,80	FAB 65-6
	80	-	315	228	182	82	97,79x5,33	M36x130 [2]	8	60,58	FAB 80-6
	100	-	360	264	218	98	116,84x6,99	M36x150 [2]	12	96,95	FAB 100-6
	125	-	420	330	275	105	132,72x6,99	M42x160 [2]	12	144,3	FAB 125-6
	150	-	490	395	340	116	177,17x6,99	M42x170 [2]	12	201,7	FAB 150-6

2 Seri 6: Cıvatalar özellik sınıfı 10.9. Paslanmaz çelik: çinko pul kaplamalı çelikten yapılmış cıvatalar. | Series 6: Bolts property class 10.9. Stainless steel: bolts made of steel with zinc flake coating.
3 Eski boyut DN 100! | Former size DN 100!

KÖR FLANŞLI KAPLİN FKB
BLIND FLANGE COUPLING FKB

FKB

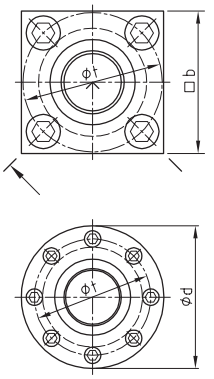

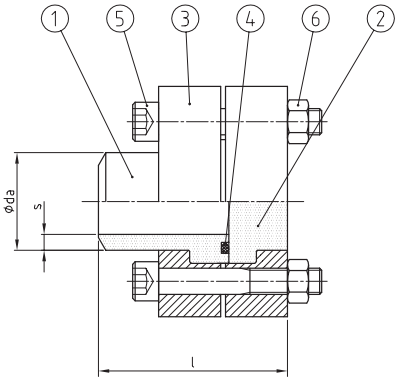

ISO 6164

- 2 mm güvenlik flanşı merkezli
- Teşhis bağlantı noktası dişi G 1/4" ile de mevcuttur

- With 2 mm safety-flange-centring
- Also available with diagnostic port thread G 1/4"

MALZEME KOMBİNASYONU MATERIAL COMBINATION	SİPARİŞ ÖRNEĞİ ORDER EXAMPLE
Malzeme Yüzeyi / Material Surface	TYP DN-Serie-daxs-**
Çelik, Fosfatlanmış; NBR / Steel, Phosphatised; NBR	FA 40-3 - daxs - 01
Çelik, Fosfatlanmış; FKM / Steel, Phosphatised; FKM	FA 40-3 - daxs - 02
Çelik+N, Fosfatlanmış; NBR / Steel+N, Phosphatised; NBR	FA 40-3 - daxs - 11
Çelik+N, Fosfatlanmış; FKM / Steel+N, Phosphatised; FKM	FA 40-3 - daxs - 12
Paslanmaz çelik AISI 316Ti; NBR / Stainless steel AISI 316Ti; NBR	FA 40-3 - daxs - 41
Paslanmaz çelik AISI 316Ti; NBR / Stainless steel AISI 316Ti; FKM	FA 40-3 - daxs - 44

PARÇA LİSTESİ PARTS LIST	
Pos.	Tanım / Description
1	O-Ring Yivli Flanş Başlığı / Flange Head With O-Ring Groove
2	Karşı Kör Tapa, Düz (+N değil) / Counter Blind Plug, Plain (not +N)
3	Gevşek Flanş / Loose Flange
4	O-Ring Sızdırmazlık / O-Ring Sealing
5	Cıvatalar / Bolts[2]
6	Somunlar / Nuts[2]

SERİLER SERIES	DN	BOYUTLAR [mm] DIMENSIONS				O-RING	CIVATALAR BOLTS	ADT. PCS.	AĞIRLIK WEIGHT	SİPARİŞ KODU ORDER CODE
[bar]	[mm]	b	d	t	l	Pos. 4	Pos. 5		[kg]	TYP DN-Serie daxs
0 PN 64	**25**	70	-	64	73	28,0x2,62	M12x55	4	1,38	FKB 25-0 33,7x2,6
	32	80	-	72	86	43,0x3,00	M12x65	4	2,17	FKB 32-0 42,4x2,6
	40	90	-	80	95	47,2x3,53	M16x80	4	3,49	FKB 40-0 48,3x2,6
	50	100	-	98	116	56,7x3,53	M16x100	4	5,23	FKB 50-0 60,3x2,9
	65	120	-	118	144	75,5x3,53	M20x120	4	8,79	FKB 65-0 76,1x2,9
	80	150	-	145	155	85,1x5,33	M24x130	4	14,8	FKB 80-0 88,9x3,2
	90	180	-	175	191	94,6x5,33	M30x150	4	15,5	FKB 90-0 101,6x7,1
	100	180	-	175	191	106,0x5,33	M30x150	4	26,3	FKB 100-0 114,3x3,6
	125	-	245	200	216	132,0x6,99	M24x170	8	40,9	FKB 125-0 139,7x8,0
	150	-	300	245	266	157,5x6,99	M30x200	8	73,2	FKB 150-0 168,3x10,0
2 PN 160	**12**	50	-	44	60	16,3x2,40	M10x55	4	0,82	FKB 12-2 16,0x1,5
	16	60	-	54	67	20,3x2,40	M10x55	4	1,14	FKB 16-2 20,0x2,5
	20	60	-	54	67	25,3x2,40	M10x55	4	1,14	FKB 20-2 25,0x2,5
	25	70	-	64	73	28,0x2,62	M12x55	4	1,61	FKB 25-2 30,0x3,0
	32	80	-	72	86	34,5x3,53	M12x70	4	2,57	FKB 32-2 38,0x4,0
	40	90	-	80	95	46,2x3,53	M16x80	4	3,60	FKB 40-2 48,3x4,0
	50	100	-	98	116	53,0x5,33	M16x100	4	5,65	FKB 50-2 60,3x5,0
	65	120	-	118	144	69,0x5,33	M20x120	4	9,67	FKB 65-2 76,1x6,3
	80	180	-	175	191	92,5x5,33	M30x150	4	22,3	FKB 80-2 101,6x8,8
	100	180	-	175	191	106,0x5,33	M30x150	4	28,1	FKB 100-2 114,3x10,0
	125	-	245	200	216	132,0x6,99	M24x170	8	44,7	FKB 125-2 152,4x12,5
	150	-	300	245	266	157,5x6,99	M30x200	8	80,0	FKB 150-2 177,8x16,0
	200	-	355	290	283	196,2x6,99	M36x220	8	122,0	FKB 200-2 219,1x20,0

1 Standarda göre 3 ve 4 serisinden DN 80'e kadar delik şablonu formu | Hole pattern form series 3 and 4 to DN 80 according to standard
2 Seri 6: Cıvatalar özellik sınıfı 10.9. Paslanmaz çelik: çinko pul kaplamalı çelikten yapılmış cıvatalar | Series 6: Bolts property class 10.9. Stainless steel: bolts made of steel with zinc flake coating
3 Seri 6: Tüm somunlar, özellik sınıfı 10 olan çelikten yapılmıştır. Çinko pul kaplamalı paslanmaz çelik | Series 6: Bolts property class 10.9. Stainless steel: bolts made of steel with zinc flake coating

SERİLER SERIES	DN	BOYUTLAR (mm) DIMENSIONS				O-RING	CIVATALAR BOLTS	ADT. PCS.	AĞIRLIK WEIGHT	SİPARİŞ KODU ORDER CODE
[bar]	[mm]	b	d	t	l	Pos. 4	Pos. 5		[kg]	TYP DN-Serie daxs
3 PN 250	10	50	-	44	60	16,3x2,40	M10x55	4	0,85	FKB 10-3 16,0x2,0
	16	60	-	54	67	22,4x2,62	M10x55	4	1,21	FKB 16-3 21,3x2,6
	20	70	-	64	73	28,0x2,62	M12x55	4	1,64	FKB 20-3 26,9x3,6
	25	80	-	72	86	34,5x3,53	M12x65	4	2,58	FKB 25-3 33,7x4,5
	32	90	-	80	95	38,7x3,53	M16x80	4	3,88	FKB 32-3 42,4x5,6
	40	100	-	98	116	53,0x5,33	M16x100	4	5,82	FKB 40-3 60,3x8,0
	50	120	-	118	144	61,5x5,33	M20x120	4	10,5	FKB 50-3 76,1x10,0
	65	150	-	145	155	75,57x5,33	M24x130	4	16,9	FKB 65-3 88,9x11,0
	80	180	-	175	191	92,5x5,33	M30x150	4	30,6	FKB 80-3 101,6x12,5
	100	-	245	200	216	115,0x6,99	M24x170	8	47,8	FKB 100-3 139,7x17,5
	125	-	300	245	266	147,5x6,99	M30x200	8	84,3	FKB 125-3 168,3x20,0
	150	-	355	290	283	170,0x6,99	M36x220	8	132,0	FKB 150-3 193,7x25,0
	175	-	450	370	323	196,2x6,99	M36x260	8	234,0	FKB 175-3 244,5x30,0
	200	-	490	395	351	215,3x6,99	M42x280	12	331,0	FKB 200-3 273,0x36,0
4 PN 320	10	50	-	44	60	16,3x2,40	M10x55	4	0,85	FKB 10-4 17,2x3,2
	16	60	-	54	67	22,4x2,62	M10x55	4	1,23	FKB 16-4 26,9x4,5
	20	70	-	64	73	28,0x2,62	M12x55	4	1,71	FKB 20-4 33,7x5,6
	25	80	-	72	86	34,5x3,53	M12X65	4	2,65	FKB 25-4 42,4x7,1
	32	90	-	80	95	38,7x3,53	M16x80	4	4,04	FKB 32-4 48,3x8,0
	40	100	-	98	116	53,0x5,33	M16x100	4	6,09	FKB 40-4 60,3x10,0
	50	120	-	118	144	61,5x5,33	M20x120	4	10,9	FKB 50-4 76,1x12,5
	65	150	-	145	155	75,57x5,33	M24x130	4	17,8	FKB 65-4 88,9x14,2
	80	180	-	175	191	92,5x5,33	M30x150	4	31,0	FKB 80-4 114,3x17,5
	100	-	245	200	216	115,0x6,99	M24x170	8	50,7	FKB 100-4 139,7x22,2
	125	-	300	245	266	147,5x6,99	M30x200	8	92,8	FKB 125-4 177,8x30,0
	150	-	355	290	283	170,0x6,99	M36x220	8	140,5	FKB 150-4 219,1x36,0
	175	-	450	370	323	196,2x6,99	M36x260	8	249,8	FKB 175-4 244,5x40,0
	200	-	490	395	351	215,3x6,99	M42x280	12	349,5	FKB 200-4 273,0x45,0
	225	-	530	440	379	253,4x6,99	M42x300	12	457,5	FKB 225-4 323,9x50,0
	250	-	580	480	407	278,77x6,99	M42x320	12	540,0	FKB 250-4 355,6x55,0
5 PN 400	16	70	-	64	70	22,4x2,62	M12x60	4	1,84	FKB 16-5 26,9x5,6
	20	80	-	72	80	28,0x2,62	M12x70	4	2,83	FKB 20-5 33,7x6,3
	25	90	-	84	95	34,5x3,53	M16x90	4	4,47	FKB 25-5 42,4x8,0
	32	100	-	98	116	37,7x3,53	M16x100	4	6,18	FKB 32-5 48,3x8,8
	40	120	-	118	144	50,17x5,33	M20x120	4	11,4	FKB 40-5 60,3x11,0
	50	150	-	145	155	56,52x5,33	M24x130	4	18,5	FKB 50-5 76,1x14,2
	65	180	-	175	191	75,57x5,33	M30x150	4	33,0	FKB 65-5 101,6x20,0
	70	190	-	185	216	81,92x5,33	M30x100	4	28,7	FKB 70-5 114,3x22,0
	80	-	245	200	216	92,5x5,33	M24x170	8	54,1	FKB 80-5 139,7x28,0
	90 [4]	-	300	245	266	103,0x5,33	M30x200	8	96,7	FKB 90-5 152,4x30,0
	100	-	320	255	266	116,8x6,99	M30x200	8	108,4	FKB 100-5 168,3x32,0
	125	-	390	315	284	147,5x6,99	M36x220	8	181,2	FKB 125-5 219,1x45,0
	150	-	450	375	318	177,2x6,99	M36x280	12	289,3	FKB 150-5 273,0x55,0
	200	-	570	476	438	227,97x6,99	M42x340	12	590,5	FKB 200-5 325,0x65,0
6 PN 500	16	75	-	67	83	25,07x2,62	M12x80 [2,3]	4	2,80	FKB 16-6 30,0x7,0
	20	90	-	84	100	31,34x3,53	M16x100 [2,3]	4	4,48	FKB 20-6 38,0x8,8
	25	120	-	101	125	37,69x3,53	M20x120 [2,3]	4	10,9	FKB 25-6 48,3x10,0
	32	140	-	125	143	44,04x3,53	M24x140 [2,3]	4	17,8	FKB 32-6 60,3x14,2
	40	150	-	142	163	56,52x5,33	M24x150 [2,3]	4	22,26	FKB 40-6 76,1x17,5
	50	180	-	168	181	62,87x5,33	M30x180 [2,3]	4	35,5	FKB 50-6 88,9x20,0
	65	-	245	188	207	75,57x5,33	M24x180 [2,3]	8	56,2	FKB 65-6 114,3x25,0
	80	-	315	228	245	97,79x5,33	M36x210 [2,3]	8	108,9	FKB 80-6 139,7x30,0
	100	-	360	264	286	116,84x6,99	M36x240 [2,3]	12	173,3	FKB 100-6 168,3x36,0
	125	-	420	330	313	132,72x6,99	M42x260 [2,3]	12	263,8	FKB 125-6 219,1x50,0
	150	-	490	395	351	177,17x6,99	M42x280 [2,3]	12	363,9	FKB 150-6 273,0x60,0

1 Seri 6: Cıvatalar özellik sınıfı 10.9. Paslanmaz çelik: çinko pul kaplamalı çelikten yapılmış cıvatalar. | Series 6: Bolts property class 10.9. Stainless steel: bolts made of steel with zinc flake coating.
2 Seri 6: Tüm somunlar, özellik sınıfı 10 olan çelikten yapılmıştır. Çinko pul kaplamalı paslanmaz çelik. | Series 6: All nuts made of steel with property class 10. Stainless steel with zinc flake coating.
3 Eski Boyut DN 100! | Former size DN 100!

KARŞI KÖR FLANŞ
COUNTER BLIND FLANGE

FGB

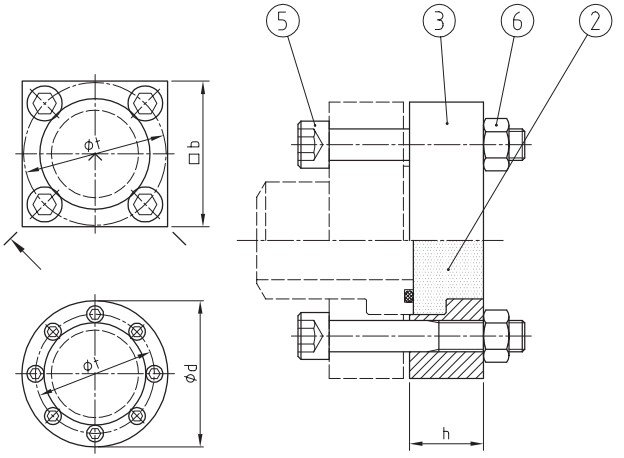

ISO 6164

- 2 mm güvenlik flanşı merkezli
- Teşhis bağlantı noktası dişi G 1/4" ile de mevcuttur

- With 2 mm safety-flange-centring
- Also available with diagnostic port thread G 1/4"

MALZEME KOMBİNASYONU
MATERIAL COMBINATION

Malzeme Yüzeyi / Material Surface	TYP DN-Serie-**
Çelik, Fosfatlanmış; NBR / Steel, Phosphatised	FGB 40-4 - 01
Paslanmaz çelik AISI 316Ti; NBR / Stainless steel AISI 316Ti; NBR	FGB 40-4 - 41

SİPARİŞ ÖRNEĞİ
ORDER EXAMPLE

PARÇA LİSTESİ
PARTS LIST

Pos.	Tanım / Description
2	Karşı Kör Tapa, Düz (+N değil) / Counter Blind Plug, Plain (not +N)
3	Gevşek Flanş / Loose Flange
5	Cıvatalar / Bolts [2]
6	Somunlar / Nuts [3]

SERİLER SERIES	DN	BOYUTLAR [mm] DIMENSIONS					CIVATALAR BOLTS	ADT. PCS.	AĞIRLIK WEIGHT	SİPARİŞ KODU ORDER CODE
[bar]	[mm]	b	d	t	d1	h	Pos. 5		[kg]	TYP DN-Serie
0 PN 64	25	70	-	64	46	19	M12x55	4	1,12	FGB 25-0
	32	80	-	72	55	24	M12x65	4	1,69	FGB 32-0
	40	90	-	80	60	29	M16x80	4	2,57	FGB 40-0
	50	100	-	98	76	38	M16x100	4	3,61	FGB 50-0
	65	120	-	118	92	48	M20x120	4	6,26	FGB 65-0
	80	150	-	145	110	48	M24x130	4	10,47	FGB 80-0
	90	180	-	175	135	58	M30x150	4	19,82	FGB 90-0
	100	180	-	175	135	58	M30x150	4	19,06	FGB 100-0
	125	-	245	200	168	68	M24x170	8	28,26	FGB 125-0
	150	-	300	245	205	78	M30x200	8	51,31	FGB 150-0
2 PN 160	12	50	-	44	28	19	M10x55	4	0,45	FGB 12-2
	16	60	-	54	38	19	M10x55	4	0,61	FGB 16-2
	20	60	-	54	38	19	M10x55	4	0,61	FGB 20-2
	25	70	-	64	46	19	M12x55	4	0,85	FGB 25-2
	32	80	-	72	55	24	M12x70	4	1,33	FGB 32-2
	40	90	-	80	60	29	M16x80	4	2,06	FGB 40-2
	50	100	-	98	76	38	M16x100	4	3,18	FGB 50-2
	65	120	-	118	92	48	M20x120	4	5,44	FGB 65-2
	80	180	-	175	135	58	M30x150	4	12,58	FGB 80-2
	100	180	-	175	135	58	M30x150	4	16,05	FGB 100-2
	125	-	245	200	168	68	M24x170	8	25,48	FGB 125-2
	150	-	300	245	205	78	M30x200	8	45,38	FGB 150-2
	200	-	355	290	245	85	M36x220	8	67,90	FGB 200-2

1 Standarda göre 3 ve 4 serisinden DN 80'e kadar delik modeli formu. | Hole pattern form series 3 and 4 to DN 80 according to standard.
2 Seri 6: Cıvatalar özellik sınıfı 10.9. Paslanmaz çelik: çinko pul kaplamalı çelikten yapılmış cıvatalar. | Series 6: Bolts property class 10.9. Stainless steel: bolts made of steel with zinc flake coating.
3 Seri 6: Tüm somunlar, özellik sınıfı 10 olan çelikten yapılmıştır. Çinko pul kaplamalı paslanmaz çelik. | Series 6: All nuts made of steel with property class 10. Stainless steel with zinc flake coating.

SERİLER SERIES	DN	BOYUTLAR (mm) DIMENSIONS					CIVATALAR BOLTS	ADT. PCS.	AĞIRLIK WEIGHT	SİPARİŞ KODU ORDER CODE
[bar]	[mm]	b	d	t	d1	h	Pos. 5		[kg]	TYP DN-Serie
3 PN 250				IST IDENTISCH MIT SERIE 4 *IS IDENTICAL TO SERIES 4*						
4 PN 320	**10**	50	-	44	28	19	M10x55	4	0,47	FGB 10-4
	16	60	-	54	38	19	M10x55	4	0,69	FGB 16-4
	20	70	-	64	46	19	M12x55	4	0,92	FGB 20-4
	25	80	-	72	55	24	M12X65	4	1,43	FGB 25-4
	32	90	-	80	60	29	M16x80	4	2,24	FGB 32-4
	40	100	-	98	76	38	M16x100	4	3,43	FGB 40-4
	50	120	-	118	92	48	M20x120	4	6,16	FGB 50-4
	65	150	-	145	110	48	M24x130	4	9,40	FGB 65-4
	80	180	-	175	135	58	M30x150	4	17,42	FGB 80-4
	100	-	245	200	168	68	M24x170	8	28,12	FGB 100-4
	125	-	300	245	205	78	M30x200	8	52,88	FGB 125-4
	150	-	355	290	245	85	M36x220	8	79,82	FGB 150-4
	175	-	450	370	320	105	M36x260	8	138,12	FGB 175-4
	200	-	490	395	340	116	M42x280	12	198,12	FGB 200-4
	225	-	530	440	384	126	M42x300	12	247,46	FGB 225-4
	250	-	580	480	424	136	M42x320	12	286,76	FGB 250-4
5 PN 400	**16**	70	-	64	46	22	M12x60	4	1,04	FGB 16-5
	20	80	-	72	55	26	M12x70	4	1,48	FGB 20-5
	25	90	-	84	63	32	M16x90	4	2,55	FGB 25-5
	32	100	-	98	76	38	M16x100	4	3,47	FGB 32-5
	40	120	-	118	92	48	M20x120	4	6,37	FGB 40-5
	50	150	-	145	110	48	M24x130	4	10,33	FGB 50-5
	65	180	-	175	135	58	M30x150	4	18,49	FGB 65-5
	70	190	-	185	172	64	M30x180	4	21,52	FGB 70-5
	80	-	245	200	172	68	M24x170	8	28,73	FGB 80-5
	90 [4]	-	300	245	205	78	M30x200	8	47,91	FGB 90-5
	100	-	320	255	215	78	M30x200	8	60,49	FGB 100-5
	125	-	390	315	273	86	M36x220	8	101,47	FGB 125-5
	150	-	450	375	328	110	M36x280	12	158,82	FGB 150-5
	200	-	570	476	426	140	M42x340	12	332,00	FGB 200-5
6 PN 500	**16**	75	-	67	50	30	M12x80 [2,3]	4	1,53	FGB 16-6
	20	90	-	84	63	37	M16x100 [2,3]	4	2,55	FGB 20-6
	25	120	-	101	76	47	M20x120 [2,3]	4	6,04	FGB 25-6
	32	140	-	125	90	55	M24x140 [2,3]	4	9,85	FGB 32-6
	40	150	-	142	110	60	M24x150 [2,3]	4	12,32	FGB 40-6
	50	180	-	168	125	68	M30x180 [2,3]	4	20,18	FGB 50-6
	65	-	245	188	154	74	M24x180 [2,3]	8	30,78	FGB 65-6
	80	-	315	228	182	82	M36x210 [2,3]	8	61,45	FGB 80-6
	100	-	360	264	218	98	M36x240 [2,3]	12	98,67	FGB 100-6
	125	-	420	330	275	105	M42x260 [2,3]	12	148,26	FGB 125-6
	150	-	490	395	340	116	M42x280 [2,3]	12	206,74	FGB 150-6

1 Seri 6: Cıvatalar özellik sınıfı 10.9. Paslanmaz çelik: çinko pul kaplamalı çelikten yapılmış cıvatalar. | Series 6: Bolts property class 10.9. Stainless steel: bolts made of steel with zinc flake coating.
2 Seri 6: Tüm somunlar, özellik sınıfı 10 olan çelikten yapılmıştır. Çinko pul kaplamalı paslanmaz çelik. | Series 6: All nuts made of steel with property class 10. Stainless steel with zinc flake coating.
3 Eski Boyut DN 100! | Former size DN 100!

KARŞI KÖR FLANŞ
COUNTER BLIND FLANGE
WFA

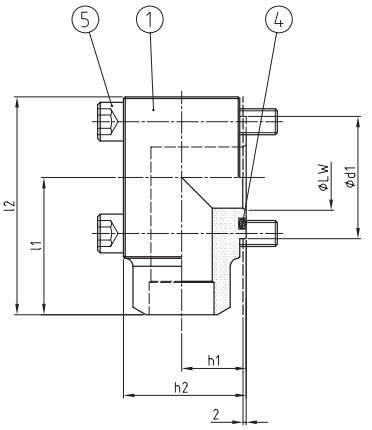

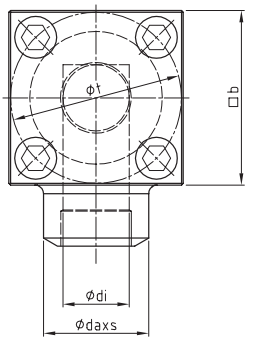

ISO 6164

- Yeni kompakt ve kısa tasarım
- 2 mm güvenlik flanşı merkezlemesi için
- Dinamik yükler için tasarlanmıştır
- New compact and short design
- For 2 mm safety-flange-centring
- Designed for dynamic loads

MALZEME KOMBİNASYONU / MATERIAL COMBINATION

Malzeme Yüzeyi / Material Surface	TYP DN-Serie-daxs-**
Çelik / Steel; NBR	WFA 40-3 - daxs - 01
Çelik / Steel; FKM	WFA 40-3 - daxs - 02
Çelik+N / Steel+N; NBR	WFA 40-3 - daxs - 11
Çelik+N / Steel+N; FKM	WFA 40-3 - daxs - 12
Paslanmaz çelik AISI 316Ti; NBR / Stainless steel AISI 316Ti; NBR	WFA 40-3 - daxs - 41
Paslanmaz çelik AISI 316Ti; NBR / Stainless steel AISI 316Ti; FKM	WFA 40-3 - daxs - 44

SİPARİŞ ÖRNEĞİ / ORDER EXAMPLE

PARÇA LİSTESİ / PARTS LIST

Pos.	Tanım / Description
1	O-Ring Yivli Dirsek Flanşı / Elbow Flange With O-Ring Groove
4	O-Ring Sızdırmazlık / O-Ring Sealing
5	Cıvatalar / Bolts

SERİLER / SERIES	DN	BOYUTLAR (mm) / DIMENSIONS								O-RING	CIVATALAR / BOLTS	ADT. / PCS.	AĞIRLIK / WEIGHT	SİPARİŞ KODU / ORDER CODE
[bar]	[mm]	LW	b	t	d1	di [3]	l1	l2	h1	h2	Pos. 4	Pos. 5	[kg]	TYP DN-Serie-daxs
3 PN 250	10	11	50	44	28	10	45	70	16,5	29	16,3x2,40	M10x40	0,544	WFA 10-3 16,0x2,0
	16	16	60	54	38	16	50	80	22,5	41	22,4x2,62	M10x50	1,057	WFA 16-3 21,3x2,6
	20	20	70	64	46	18	55	90	25,5	47	28,0x2,62	M12x60	1,713	WFA 20-3 26,9x3,6
	25	24,5	80	72	55	23	65	105	30	56	34,5x3,53	M12x70	2,582	WFA 25-3 33,7x4,5
	32	31	90	80	60	25	75	120	34	64	38,7x3,53	M16x80	3,912	WFA 32-3 42,4x5,6
	40	44,5	100	98	76	38	85	135	40	79	53,0x5,33	M16x100	5,454	WFA 40-3 60,3x8,0
	50	54,5	120	118	92	47,5	95	155	52	100	61,5x5,33	M20x130	10,42	WFA 50-3 76,1x10,0
	65	67	150	145	110	63	115	190	59,5	115	75,57x5,33	M24x140	17,87	WFA 65-3 88,9x11,0
	80	76,5	180	175	135	76	135	225	72	140	92,5x5,33	M30x180	31,78	WFA 80-3 101,6x12,5
4 PN 320	10	11	50	44	28	10	45	70	16,5	29	16,3x2,40	M10x40	0,552	WFA 10-4 17,2x3,2
	16	17,5	60	54	38	17	50	80	22,5	41	22,4x2,62	M10x50	1,072	WFA 16-4 26,9x4,5
	20	22,5	70	64	46	18	55	90	25,5	47	28,0x2,62	M12x60	1,721	WFA 20-4 33,7x5,6
	25	28	80	72	55	23	65	105	30	56	34,5x3,53	M12x70	2,654	WFA 25-4 42,4x7,1
	32	32,5	90	80	60	25	75	120	34	64	38,7x3,53	M16x80	3,994	WFA 32-4 48,3x8,0
	40	40,5	100	98	76	38	85	135	40	79	53,0x5,33	M16x100	5,487	WFA 40-4 60,3x10,0
	50	51	120	118	92	47,5	95	155	52	100	61,5x5,33	M20x130	10,49	WFA 50-4 76,1x12,5
	65	60,5	150	145	110	60,5	115	190	59,5	115	75,57x5,33	M24x140	18,36	WFA 65-4 88,9x14,2
	80	79,5	180	175	135	76	135	225	72	140	92,5x5,33	M30x180	32,36	WFA 80-4 114,3x17,5

1 Standarda göre DN 80'e göre delik düzeni. | Hole pattern to DN 80 according to standard.
3 Lütfen iç çapın (di) bazen da - 2x s'den küçük olduğuna dikkat edin! | Please notice that the inside diameter (di) is sometimes smaller than da - 2x s!

DİRSEK FLANŞ
ELBOW FLANGE
WFA

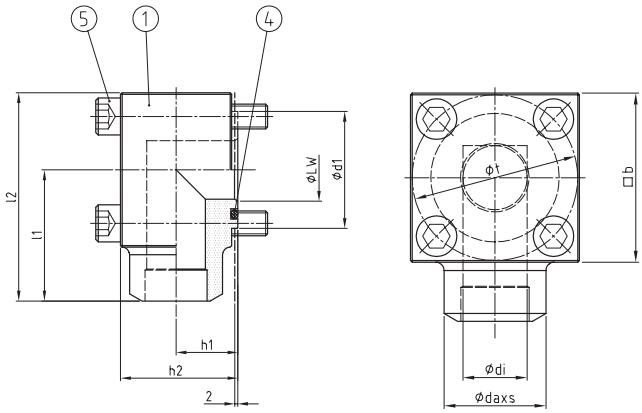

ISO 6164

- Yeni kompakt ve kısa tasarım
- 2 mm güvenlik flanşı merkezlemesi için
- Dinamik yükler için tasarlanmıştır

- New compact and short design
- For 2 mm safety-flange-centring
- Designed for dynamic loads

MALZEME KOMBİNASYONU / MATERIAL COMBINATION

Malzeme Yüzeyi / Material Surface	SİPARİŞ ÖRNEĞİ / ORDER EXAMPLE TYP DN-Serie-daxs-**
Çelik / Steel; NBR	WFA 40-5 - daxs - 01
Çelik / Steel; FKM	WFA 40-5 - daxs - 02
Çelik+N / Steel+N; NBR	WFA 40-5 - daxs - 11
Çelik+N / Steel+N; FKM	WFA 40-5 - daxs - 12
Paslanmaz çelik AISI 316Ti; NBR / Stainless steel AISI 316Ti; NBR	WFA 40-5 - daxs - 41
Paslanmaz çelik AISI 316Ti; NBR / Stainless steel AISI 316Ti; FKM	WFA 40-5 - daxs - 44

PARÇA LİSTESİ / PARTS LIST

Pos.	Tanım / Description
1	O-Ring Yivli Dirsek Flanşı / Elbow Flange With O-Ring Groove
4	O-Ring Sızdırmazlık / O-Ring Sealing
5	Cıvatalar / Bolts[2]

SERİLER / SERIES [bar]	DN [mm]	LW	b	t	d1	di	l1	l2	h1	h2	O-RING Pos. 4	CIVATALAR / BOLTS Pos. 5	AĞIRLIK / WEIGHT [kg]	SİPARİŞ KODU / ORDER CODE TYP DN-Serie-daxs
5 PN 400	16	15,5	70	64	46	15,5	55	90	25,5	47	22,4x2,62	M12x60	1,737	WFA 16-5 26,9x5,6
	20	21	80	72	55	21	65	105	30	56	28,0x2,62	M12x70	2,652	WFA 20-5 33,7x6,3
	25	26,5	90	84	63	25	75	120	34	64	34,5x3,53	M16x80	3,950	WFA 25-5 42,4x8,0
	32	31	100	98	76	30,5	85	135	40	79	37,7x3,53	M16x100	5,660	WFA 32-5 48,3x8,8
	40	38,5	120	118	92	38	95	155	53	100	50,17x5,33	M20x130	10,85	WFA 40-5 60,3x11,0
	50	48	150	145	110	47,5	115	190	60	115	56,52x5,33	M24x140	19,43	WFA 50-5 76,1x14,2
	65	61,5	180	175	135	61,5	135	225	73	140	75,57x5,33	M30x180	30,38	WFA 65-5 101,6x20,0
6 PN 500	16	16	75	67	50	16	62,5	100	27,5	51	25,07x2,62	M12x60 [2]	2,175	WFA 16-6 30,0x7,0
	20	20,5	90	84	63	20,5	75	120	34	64	31,34x3,53	M16x80 [2]	3,908	WFA 20-6 38,0x8,8
	25	28,5	120	101	76	28,5	95	155	40	76	37,69x3,53	M20x100 [2]	8,711	WFA25-6 48,3x10,0
	32	32	140	125	90	32	105	175	52	100	44,04x3,53	M24x130 [2]	15,44	WFA 32-6 60,3x14,2
	40	41	150	142	110	41	115	190	59,5	115	56,52x5,33	M24x150 [2]	20,01	WFA 40-6 76,1x17,5
	50	49	180	168	125	49	135	225	72	140	62,87x5,33	M30x180 [2]	35,49	WFA 50-6 88,9x20,0
	65	İstek Üzerine Mevcuttur | Available on Request												

1 Standarda göre DN 80'e göre delik düzeni. | Hole pattern to DN 80 according to standard.
2 Seri 6: Cıvatalar özellik sınıfı 10.9. Paslanmaz çelik: çinko pul kaplamalı çelikten yapılmış cıvatalar. | Series 6: Bolts property class 10.9. Stainless steel: bolts made of steel with zinc flake coating.
3 Lütfen iç çapın (di) bazen da - 2x s'den daha küçük olduğuna dikkat edin! | Please notice that the inside diameter (di) is sometimes smaller than da - 2x s!

ISO FLANŞ BAĞLANTISI
ISO FLANGE CONNECTION
FFA

ISO 6164:2017

- SAE flanş başlıkları ile uyumludur (DN38'e kadar)
- Gevşek flanş sistemi sayesinde kolay montaj

- Compatible with SAE-flange heads (up to DN38)
- Easy assembly by loose flange system

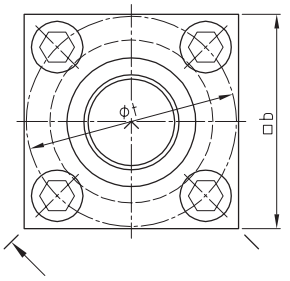

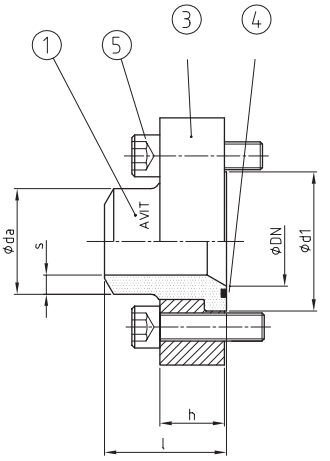

MALZEME KOMBİNASYONU MATERIAL COMBINATION	SİPARİŞ ÖRNEĞİ ORDER EXAMPLE
Malzeme Yüzeyi / Material Surface	TYP DN-Serie-**
Çelik, Fosfatlanmış; NBR / Steel, Phosphatised; NBR	FFA 51 - daxs - 01
Çelik, Fosfatlanmış; FKM / Steel, Phosphatised; FKM	FFA 51 - daxs - 02
Paslanmaz çelik AISI 316Ti; NBR / Stainless steel AISI 316Ti; NBR	FFA 51 - daxs - 41
Paslanmaz çelik AISI 316Ti; NBR / Stainless steel AISI 316Ti; FKM	FFA 51 - daxs - 44

PARÇA LİSTESİ
PARTS LIST

Pos.	Tanım / Description
1	O-Ring Yivli Flanş Başlığı / Flange head with O-ring groove
3	Gevşek Flanş / Loose Flange
4	O-Ring Sızdırmazlık / O-Ring Sealing
5	Cıvatalar / Bolts

SERİLER SERIES	DN	BOYUTLAR (mm) DIMENSIONS					O-RING	CIVATALAR BOLTS	SİPARİŞ KODU ORDER CODE
[bar]	[mm]	b	t	d1	l	h	Pos. 4	Pos. 5	TYP DN daxs
420	**25**	65	62	47,6	50	25	32,92x3,53	M10x40	FFA 25 33,7x6,3
	32	75	73	54	55	30	37,69x3,53	M12x50	FFA 32 42,4x8,0
	38	90	85	63,5	60	36	47,22x3,53	M16x60	FFA 38 48,3x8,0
	51	100	98	79,4	70	40	56,52x5,33	M16x65	FFA 51 60,3x10,0
	56	120	118	94,2	98	50	69,22x5,33	M20x80	FFA 56 76,1x12,5
	63	150	145	110	105	52	75,57x5,33	M24x90	FFA 63 88,9x17,5
	70	160	160	119	105	60	85,09x5,33	M24x100	FFA 70 101,6x16,0
	80	180	175	135	135	70	88,27x5,33	M30x120	FFA 80 114,3x17,5

ISO FLANŞ KAPLİNİ
ISO FLANGE COUPLING

FFK

ISO 6164:2017

- SAE flanş başlıkları ile uyumludur (DN38'e kadar)
- Gevşek flanş sistemi sayesinde kolay montaj

- Compatible with SAE-flange heads (up to DN38)
- Easy assembly by loose flange system

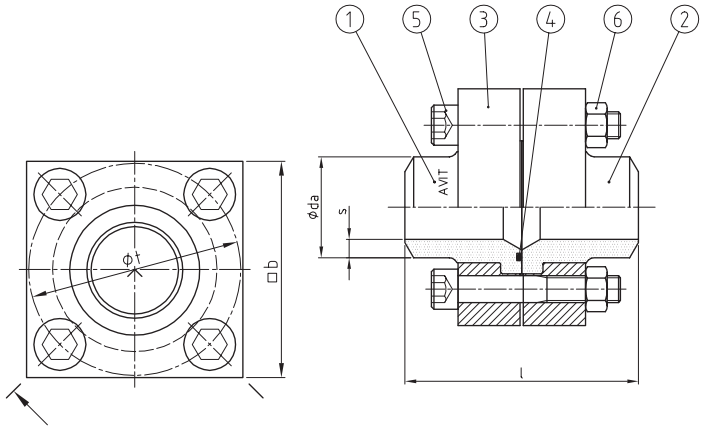

MALZEME KOMBİNASYONU MATERIAL COMBINATION	SİPARİŞ ÖRNEĞİ ORDER EXAMPLE
Malzeme Yüzeyi / Material Surface	TYP DN-Serie-**
Çelik, Fosfatlanmış; NBR / Steel, Phosphatised; NBR	FFK 51 - daxs - 01
Çelik, Fosfatlanmış; FKM / Steel, Phosphatised; FKM	FFK 51 - daxs - 02
Paslanmaz çelik AISI 316Ti; NBR / Stainless steel AISI 316Ti; NBR	FFK 51 - daxs - 41
Paslanmaz çelik AISI 316Ti; NBR / Stainless steel AISI 316Ti; FKM	FFK 51 - daxs - 44

PARÇA LİSTESİ
PARTS LIST

Pos.	Tanım / Description
1	O-Ring Yivli Flanş Başlığı / Flange head with O-ring groove
2	Karşı Flanş / Counter Flange
3	Kare Gevşek Flanş / Square Loose Flange
4	O-Ring Sızdırmazlık / O-Ring Sealing
5	Cıvatalar / Bolts
6	Somunlar / Nuts

SERİLER SERIES	DN	BOYUTLAR (mm) DIMENSIONS			O-RING	CIVATALAR BOLTS	SİPARİŞ KODU ORDER CODE
[bar]	[mm]	b	t	l	Pos. 4	Pos. 5	TYP DN daxs
420	25	65	62	100	32,92x3,53	M10x65	FFK 25 33,7x6,3
	32	75	73	110	37,69x3,53	M12x75	FFK 32 42,4x8,0
	38	90	85	120	47,22x3,53	M16x90	FFK 38 48,3x8,0
	51	100	98	140	56,52x5,33	M16x100	FFK 51 60,3x10,0
	56	120	118	190	69,22x5,33	M20x120	FFK 56 76,1x12,5
	63	150	145	210	75,57x5,33	M24x130	FFK 63 88,9x17,5
	70	160	160	210	85,09x5,33	M24x150	FFK 70 101,6x16,0
	80	180	175	270	88,27x5,33	M30x180	FFK 80 114,3x17,5

DİRSEK FLANŞ DAĞITICI
ELBOW FLANGE DISTRIBUTOR

FVH

ISO 6164:2017

- 2 mm güvenlik flanşı merkezli
- With 2 mm safety-flange-centring

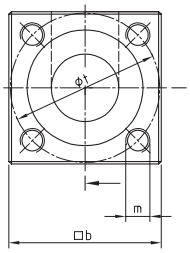

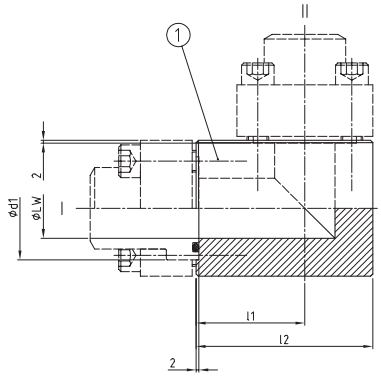

MALZEME KOMBİNASYONU MATERIAL COMBINATION	SİPARİŞ ÖRNEĞİ ORDER EXAMPLE
Malzeme Yüzeyi / Material Surface	**TYP I / II - ****
Çelik, Fosfatlanmış / Steel, Phosphatised	FVH I=DN-Serie daxs / II=DN-Serie daxs - 01
Paslanmaz çelik AISI 316Ti / Stainless steel AISI 316Ti	FVH I=DN-Serie daxs / II=DN-Serie daxs - 41

PARÇA LİSTESİ
PARTS LIST

Pos.	Tanım / Description
1	**Manifold Bloğu** / Manifold Block

SERİLER SERIES	DN	BOYUTLAR (mm) DIMENSIONS						DİŞ THREAD	AĞIRLIK WEIGHT	SİPARİŞ KODU ORDER CODE
[bar]	[mm]	LW	b	t	d1	l1	l2	m	[kg]	TYP DN- Series (daxs)
3 PN 250	**20**	20	70	64	46	59	94	4/M12	3,2	FVH 20-3 (26,9x3,6)
	25	24,5	80	72	55	62	102	4/M12	4,5	FVH 25-3 (33,7x4,5)
	32	31	90	80	60	75	120	4/M16	6,5	FVH 32-3 (42,4x5,6)
	40	44,5	100	98	76	80	130	4/M16	10,5	FVH 40-3 (60,3x8,0)
	50	54,5	120	118	92	100	160	4/M20	14,4	FVH 50-3 (76,1x10,0)
	65	67	150	145	110	120	195	4/M24	28,0	FVH 65-3 (88,9x11,0)
	80	76,5	180	175	135	140	230	4/M30	48,0	FVH 80-3 (101,6x12,5)
	100	105	245	200	168	160	280	8/M24	111	FVH 100-3 (139,7x17,5)
	125	128,5	300	245	205	195	345	8/M30	205	FVH 125-3 (168,3x20,0)
	150	144	355	290	245	232	410	8/M36	404	FVH 150-3 (193,7x25,0)
4 PN 320	**20**	22,5	70	64	46	59	94	4/M12	3,1	FVH 20-4 (33,7x5,6)
	25	28	80	72	55	62	102	4/M12	4,4	FVH 25-4 (42,4x7,1)
	32	32,5	90	80	60	75	120	4/M16	6,4	FVH 32-4 (48,3x8,0)
	40	40,5	100	98	76	80	130	4/M16	10,7	FVH 40-4 (60,3x10,0)
	50	51	120	118	92	100	160	4/M20	14,8	FVH 50-4 (76,1x12,5)
	65	60,5	150	145	110	120	195	4/M24	28,8	FVH 65-4 (88,9x14,2)
	80	79,5	180	175	135	140	230	4/M30	47,5	FVH 80-4 (114,3x17,5)
	100	95,5	245	200	168	160	280	8/M24	114	FVH 100-4 (139,7x22,2)
	125	118	300	245	205	195	345	8/M30	210	FVH 125-4 (177,8x30,0)
	150	147	355	290	245	232	410	8/M36	403	FVH 150-4 (219,1x36,0)
5 PN 400	**32**	31	100	98	76	80	130	4/M16	8,9	FVH 32-5 (48,3x8,8)
	40	38,5	120	118	92	100	160	4/M20	15,5	FVH 40-5 (60,3x11,0)
	50	48	150	145	110	120	195	4/M24	30,1	FVH 50-5 (76,1x14,2)
	65	61,5	180	175	135	140	230	4/M30	50,5	FVH 65-5 (101,6x20,0)
	80	83	245	200	172	160	280	8/M24	117	FVH 80-5 (139,7x28,0)
	90 [1]	92,5	300	245	205	195	345	8/M30	220	FVH 90-5 (152,4x30,0)
	100	104	315	255	215	195	350	8/M30	245	FVH 100-5 (168,3x32,0)
	125	129	390	315	273	245	440	8/M36	472	FVH 125-5 (219,1x45,0)

1 Eski boyut DN 100! | Former size DN 100!

FLANŞ DAĞITICI
FLANGE DISTRIBUTOR

FV

- 2 mm güvenlik flanşı merkezli
- Flanş dağıtıcılar, farklı boyut ve tiplerde ek bağlantılar ile genişletilebilir.

- With 2 mm safety-flange-centring
- Flange distributors can be extended with further connections of different sizes and types.

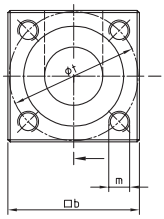

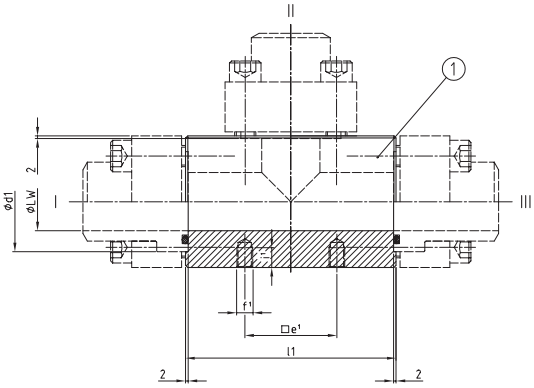

MALZEME KOMBİNASYONU MATERIAL COMBINATION	SİPARİŞ ÖRNEĞİ ORDER EXAMPLE
Malzeme Yüzeyi / Material Surface	TYP I / II / III - **
Çelik, Fosfatlanmış / Steel, Phosphatised	FV I=DN-Serie daxs / II=DN-Serie daxs / III= DN-Serie daxs - 01
Paslanmaz çelik AISI 316Ti / Stainless steel AISI 316Ti	FV I=DN-Serie daxs / II=DN-Serie daxs / III= DN-Serie daxs - 41

PARÇA LİSTESİ PARTS LIST	
Pos.	Tanım / Description
1	Manifold Bloğu / Manifold Block

SERİLER SERIES	DN	BOYUTLAR (mm) DIMENSIONS					DİŞ THREAD	BAĞLAMA DİŞİ[2] FASTENING THREAD[2]			AĞIRLIK WEIGHT	SİPARİŞ KODU ORDER CODE
[bar]	[mm]	LW	b	t	d1	l1	m	e	i	f	[kg]	TYP DN- Series (daxs)
3 PN 250	20	20	70	64	46	118	4/M12	40	16	M10	3,9	FV 20-3 (26,9x3,6)
	25	24,5	80	72	55	126	4/M12	50	16	M10	5,4	FV 25-3 (33,7x4,5)
	32	31	90	80	60	150	4/M16	60	20	M12	7,8	FV 32-3 (42,4x5,6)
	40	44,5	100	98	76	160	4/M16	70	20	M12	9,5	FV 40-3 (60,3x8,0)
	50	54,5	120	118	92	200	4/M20	90	20	M12	16,9	FV 50-3 (76,1x10,0)
	65	67	150	145	110	240	4/M24	100	20	M12	32,4	FV 65-3 (88,9x11,0)
	80	76,5	180	175	135	280	4/M30	120	20	M12	55,3	FV 80-3 (101,6x12,5)
	100	105	245	200	168	320	8/M24	200	25	M16	120	FV 100-3 (139,7x17,5)
	125	128,5	300	245	205	390	8/M30	250	25	M16	220	FV 125-3 (168,3x20,0)
	150	144	355	290	245	470	8/M36	300	30	M20	443	FV 150-3 (193,7x25,0)
4 PN 320	20	22,5	70	64	46	118	4/M12	40	16	M10	3,8	FV 20-4 (33,7x5,6)
	25	28	80	72	55	126	4/M12	50	16	M10	5,3	FV 25-4 (42,4x7,1)
	32	32,5	90	80	60	150	4/M16	60	20	M12	7,5	FV 32-4 (48,3x8,0)
	40	40,5	100	98	76	160	4/M16	70	20	M12	9,8	FV 40-4 (60,3x10,0)
	50	51	120	118	92	200	4/M20	90	20	M12	17,5	FV 50-4 (76,1x12,5)
	65	60,5	150	145	110	240	4/M24	100	20	M12	33,8	FV 65-4 (88,9x14,2)
	80	79,5	180	175	135	280	4/M30	120	20	M12	55,4	FV 80-4 (114,3x17,5)
	100	95,5	245	200	168	320	8/M24	200	25	M16	124	FV 100-4 (139,7x22,2)
	125	118	300	245	205	390	8/M30	250	25	M16	225	FV 125-4 (177,8x30,0)
	150	147	355	290	245	470	8/M36	300	30	M20	440	FV 150-4 (219,1x36,0)
5 PN 400	32	31	100	98	76	160	4/M16	70	20	M12	10,7	FV 32-5 (48,3x8,8)
	40	38,5	120	118	92	200	4/M20	90	20	M12	19,0	FV 40-5 (60,3x11,0)
	50	48	150	145	110	240	4/M24	100	20	M12	36,1	FV 50-5 (76,1x14,2)
	65	61,5	180	175	135	280	4/M30	120	20	M12	59,5	FV 65-5 (101,6x20,0)
	80	83	245	200	172	320	8/M24	200	25	M16	129	FV 80-5 (139,7x28,0)
	90 [2]	92,5	300	245	205	390	8/M30	250	25	M16	241	FV 90-5 (152,4x30,0)
	100	104	315	255	215	390	8/M30	260	30	M20	269	FV 100-5 (168,3x32,0)
	125	129	390	315	273	490	8/M36	340	30	M20	505	FV 125-5 (219,1x45,0)

1 Sipariş kodu seçeneği: 4 sabitleme dişi. . . - erkek arkadaş | Order code option: 4 fastening threads . . . - BF
2 Eski boyut DN 100! | Former size DN 100!

24° KONUSLU FLANŞ
FLANGE WITH 24° CONUS

FAM

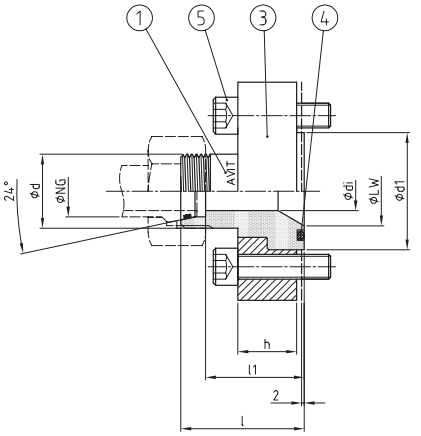

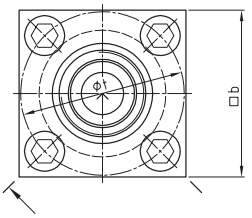

ISO 6164 , ISO 8434-1

- 2 mm güvenlik flanşı merkezlemesi için iki parçalı tasarım
- 24° konus ile vidalı uç. Metrik dişli ISO 8434-1

- Two-piece design for 2 mm safety-flange-centring
- Screwed end with 24° conus acc. ISO 8434-1 with metric thread

MALZEME KOMBİNASYONU MATERIAL COMBINATION	SİPARİŞ ÖRNEĞİ ORDER EXAMPLE
Malzeme Yüzeyi / Material Surface	TYP DN-Serie-**
Çelik, Galvanizli; NBR / Steel, Galvanised; NBR	FAM 40-S38 - 03
Çelik, Galvanizli; FKM / Steel, Galvanised; FKM	FAM 40-S38 - 04
Paslanmaz çelik AISI 316Ti; NBR / Stainless steel AISI 316Ti; NBR	FAM 40-S38 - 41
Paslanmaz çelik AISI 316Ti; NBR / Stainless steel AISI 316Ti; FKM	FAM 40-S38 - 44

PARÇA LİSTESİ PARTS LIST	
Pos.	Tanım / Description
1	O-Ring Yivli Flanş Başlığı / Flange with 24° conus
3	Kare Gevşek Flanş / Square Loose Flange
4	O-Ring Sızdırmazlık / O-Ring Sealing
5	Cıvatalar / Bolts

SERİLER SERIES	DN	NG					BOYUTLAR [mm] DIMENSIONS					O-RING	CIVATALAR BOLTS	SİPARİŞ KODU ORDER CODE
[bar]	[mm]	[mm]	LW	d	di	d1	b	t	l	l1	h	Pos. 4	Pos. 5	TYP DN - NG
3 PN 250	10	10 [1]	11	M18x1,5	7	28	50	44	43	35,5	19	16,3x2,4	M10x35	FAM 10-S10
		12 [1]		M20x1,5	8				47	39,5				FAM 10-S12
	12	12	14	M20x1,5	8	38	60	54	54	46,5	19	20,3x2,4	M10x35	FAM 12-S12
		16		M24x1,5	12				56	47,5				FAM 12-S16
	16	16	16	M24x1,5	12	38	60	54	56	47,5	19	22,4x2,62	M10x35	FAM 16-S16
		20 [1]		M30x2,0	15				51	40,5				FAM 16-S20
	20	20	20	M30x2,0	15	46	70	64	64	53,5	19	28,0x2,62	M12x40	FAM 20-S20
		25 [1]		M36x2,0	20				55	41				FAM 20-S25
	25	25	24,5	M36x2,0	20	55	80	72	72	60	24	34,5x3,53	M12x45	FAM 25-S25
		30		M42x2,0	25				73	59,5				FAM 25-S30
	32	30	31,5	M42x2,0	25	60	90	80	83	69,5	29	38,7x3,53	M16x55	FAM 32-S30
		38 [1]		M52x2,0	30				73	57				FAM 32-S38
	40	38	44,5	M52x2,0	30	76	100	98	98	82	38	53,0x5,33	M16x60	FAM 40-S38
		50 [1]		M68x2,0	40				91	73				FAM 40-S50
	50	50	54,5	M68x2,0	38	92	120	118	118	100	48	61,5x5,33	M20x75	FAM 50-S50

1 Tek parça tasarım. | One-piece design.

KARE FLANŞ BAĞLANTILI KÜRESEL VANA
BALL VALVE WITH SQUARE FLANGE CONNECTION

BKF

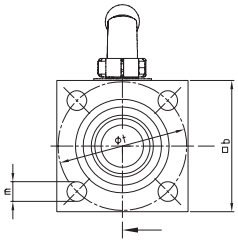

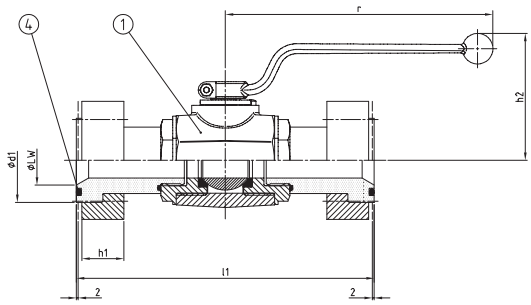

ISO 6164 , ISO 8434-1

- 2/2 yollu küresel vana, her iki yöndeki basınç akışını kesmek için kullanılır. Krank kolu ile.
- 2/2 way ball valve is used to shut-off a pressure flow in both directions. With cranked lever.

MALZEME KOMBİNASYONU
MATERIAL COMBINATION

Malzeme Yüzeyi / Material Surface	SİPARİŞ ÖRNEĞİ ORDER EXAMPLE TYP DN - **
Çelik, Galvanizli; NBR / Steel, Galvanised; NBR	BKF 40 - 01
Çelik, Galvanizli; FKM / Steel, Galvanised; FKM	BKF 40 - 02
Çelik, Fosfatlanmış; NBR / Steel, Phosphatised; NBR	BKF 40 - 04
Çelik, Fosfatlanmış; FKM / Steel, Phosphatised; FKM	BKF 40 - 05
Paslanmaz çelik AISI 316Ti; NBR / Stainless steel AISI 316Ti; NBR	BKF 40 - 41
Paslanmaz çelik AISI 316Ti; NBR / Stainless steel AISI 316Ti; FKM	BKF 40 - 42

PARÇA LİSTESİ
PARTS LIST

Pos.	Tanım / Description
1	Kollu Küresel Vana / Ball Valve With Lever
4	O-Ring Sızdırmazlık / O-Ring Sealing

SERİLER SERIES [bar]	DN [mm]	BOYUTLAR [mm] DIMENSIONS b	t	d1	l1	h1	h2	r	m	O-RING Pos. 4	AĞIRLIK WEIGHT [kg]	SİPARİŞ KODU ORDER CODE TYP DN
4 PN 320	10	İstek Üzerine Mevcuttur | Available on Request										BKF 10
	12											BKF 12
	16											BKF 16
	20	70	64	46	183	19	95	183	13,5	28,0x2,62	3,1	BKF 20
	25	80	72	55	223	24	98	183	13,5	34,5x3,53	4,9	BKF 25
	32	90	80	60	237,5	29	112	227	17	38,7x3,53	6,2	BKF 32
	40	100	98	76	274	38	117	227	17	53,0x5,33	11,2	BKF 40
	50	120	118	92	312	48	125	227	21	61,5x5,33	17,9	BKF 50

Optik konum göstergeli 2/2 yollu küresel vana.
Mineral yağ bazlı hidrolik yağlı hidrolik sistemler için uygundur.
-10°C ila +80°C arası sıvı sıcaklığı

2/2-way ball valve with optical position indicator.
Suitable for hydraulic systems with mineral oil-based hydraulic oil.
Fluid temperature from -10°C to +80°C

SİPARİŞ KODU SEÇENEKLERİ

her iki uçta da flanş bağlantılı (O-ring). . . . . BKF
flanş bağlantılı (O-ring) ve karşı flanşlı. . . . . -AG
her iki ucu da karşı flanşlıdır. . . . . -GG
kilitleme cihazı ve asma kilit ile. . . . . -SCH
kilitleme cihazı ile ancak asma kilit olmadan. . . . . -SCHO

ORDER CODE OPTIONS

both ends with flange connection (O-ring). . . . . BKF
with flange connection (O-ring) and counter flange. . . . . -AG
both ends with counter flange. . . . . -GG
with locking device and padlock. . . . . -SCH
with locking device but without padlock. . . . . -SCHO

YÜKSEK BASINÇ GLOB VANA
HIGH PRESSURE GLOBE VALVE

HVAP

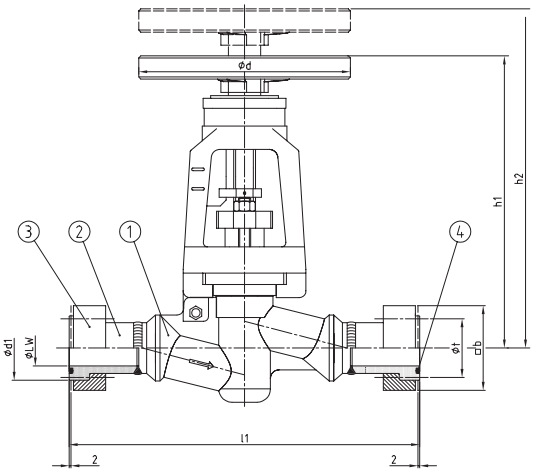

ISO 6164 , ISO 8434-1

- PN 500'e kadar kaynaklı kare flanşlarla montaja hazır.
- Bir yöndeki bir basınç akışını kapatmak için. Entegre konum göstergesi ile
- Ready to install with welded square flanges up to PN 500.
- To shut-off a pressure flow in one direction. With integrated position indicator

Malzeme Yüzeyi / Material Surface	TYP DN-Serie-**
Çelik, Fosfatlanmış; NBR / Steel, Phosphatised; NBR	HVAP 40-3 - 01
Çelik, Fosfatlanmış; FKM / Steel, Phosphatised; FKM	HVAP 40-3 - 02

Pos.	Tanım / Description
1	Volanlı Vana / Valve With Handwheel
2	O-Ring Yivli Flanş Başlığı / Flange Head With O-Ring Groove
3	Gevşek Flanş / Loose Flange
4	O-Ring Sızdırmazlık / O-Ring Sealing

SERİLER SERIES	DN	BOYUTLAR (mm) DIMENSIONS								O-RING	CIVATALAR BOLTS	AĞIRLIK WEIGHT	SİPARİŞ KODU ORDER CODE
[bar]	[mm]	LW	b	t	d1	l1	d	h1	h2	Pos. 4	m	[kg]	TYP DN-Serie
4 PN 320	10	11	50	44	28	240	160	244	335	16,3x2,4	M10	6,96	HVAP 10-4
	16	17,5	60	54	38	254	160	244	335	22,4x2,62	M10	7,40	HVAP 16-4
	20	22,5	70	64	46	276	200	264	375	28,0x2,62	M12	10,38	HVAP 20-4
	25	28	80	72	55	292	200	264	375	34,5x3,53	M12	11,40	HVAP 25-4
	32	32,5	90	80	60	390	250	345	485	38,7x3,53	M16	24,54	HVAP 32-4
	40	40,5	100	98	76	414	250	345	485	53,0x5,33	M16	26,74	HVAP 40-4
	50	51	120	118	92	452	250	345	485	61,5x5,33	M20	32,20	HVAP 50-4
	65	60,5	150	145	110	524	315	415	590	75,6x5,33	M24	51,60	HVAP 65-4
	Diğer Boyutlar İstek Üzerine Mevcuttur | Other Sizes Available On Request												
6 PN 500	20	20,5	90	84	63	292	200	264	375	31,34x3,53	M16	13,4	HVAP 20-6
	32	32	140	125	76	414	250	345	485	44,04x3,53	M24	39,6	HVAP 32-6
	50	49	180	168	125	524	315	415	590	62,87x5,33	M30	72,2	HVAP 50-6

Mineral yağ bazlı hidrolik yağ, su, buhar, gaz ve diğer agresif olmayan ortamlara sahip hidrolik sistemler için uygundur.

Suitable for hydraulic systems with mineral oil based hydraulic oil, water, steam, gas and other non-aggressive media.

SİPARİŞ KODU SEÇENEKLERİ

her iki uçta da flanş bağlantılı (O-ring). . . . . HVAP
flanş bağlantılı (O-ring) ve karşı flanşlı. . . . . -AG
her iki ucu da karşı flanşlıdır. . . . . -GG

ORDER CODE OPTIONS

both ends with flange connection (O-ring). . . . . HVAP
with flange connection (O-ring) and counter flange. . . . . -AG
both ends with counter flange. . . . . -GG

KAPAMA VANASI
SHUT-OFF VALVE

HVAL

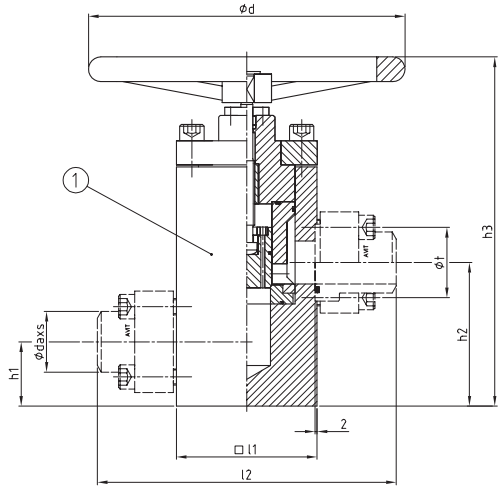

- Kare flanşlara bağlanmaya hazır
- Akış yönlerini değiştirmek ve değişken kapatma için basınç tarafları

- Ready to connect to square flanges
- For changing flow directions and variable shut off pressure sides

MALZEME KOMBİNASYONU / MATERIAL COMBINATION	SİPARİŞ ÖRNEĞİ / ORDER EXAMPLE
Malzeme Yüzeyi / Material Surface	TYP DN-Serie-**
Çelik, / Steel, Phosphatised; NBR	HVAL 40-3 - 01
Paslanmaz çelik AISI 316Ti; NBR / Stainless steel AISI 304; NBR	HVAL 40-3 - 02

PARÇA LİSTESİ / PARTS LIST

Pos.	Tanım / Description
1	Volanlı Kesme Vanası / Shutt-off Valve With Handwheel

SERİLER / SERIES	DN	BOYUTLAR [mm] / DIMENSIONS							AĞIRLIK / WEIGHT	SİPARİŞ KODU / ORDER CODE
[bar]	[mm]	t	l1	l2	h1	h2	h3	d	[kg]	TYP DN-Serie
3 PN 250	40	98	140	300	65	152	470	315	3,00	HVAL 40-3
	50	118	140	340	65	152	470	315	5,20	HVAL 50-3
	65	145	160	380	80	185	525	315	9,00	HVAL 65-3
	80	175	200	470	105	220	565	315	16,50	HVAL 80-3
	100	200	260	560	130	290	800	500	26,95	HVAL 100-3
	125	245	320	700	160	355	860	500	47,00	HVAL 125-3
	150	290	370	770	180	415	940	500	53,20	HVAL 150-3
4 PN 320	40	98	140	300	65	152	470	315	3,20	HVAL 40-4
	50	118	140	340	65	152	470	315	5,60	HVAL 50-4
	65	145	160	380	80	185	525	315	9,50	HVAL 65-4
	80	175	200	470	105	220	565	315	17,60	HVAL 80-4
	100	200	260	560	130	290	800	500	20,00	HVAL 100-4
	125	245	320	700	160	355	860	500	51,62	HVAL 125-4
	150	290	370	770	180	415	940	500	78,46	HVAL 150-4

Suitable for hydraulic systems with mineral oil-based hydraulic oil, as well as water or emulsions. Please indicate the fluid when ordering. The valve can be installed in any position and is easy to open and close even at full operating pressure.

Suitable for hydraulic systems with mineral oil-based hydraulic oil, as well as water or emulsions. Please indicate the fluid when ordering. The valve can be installed in any position and is easy to open and close even at full operating pressure.

KAPAMA VANASI
SHUT-OFF VALVE

FAR

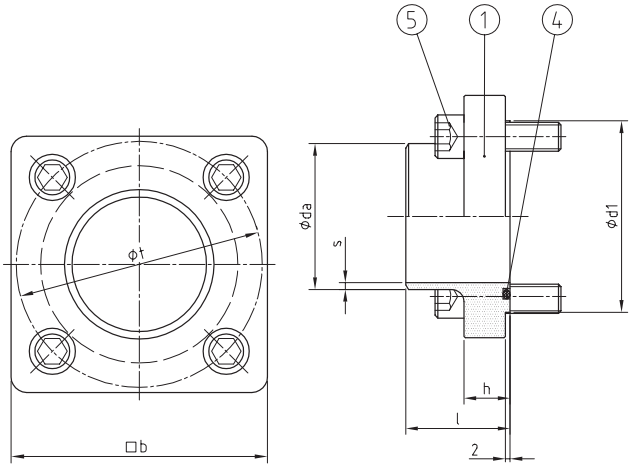

- Standart DIN-/EN kaynaklı boyunlu flanşlara kıyasla çok kompakt tasarım. O-ring contalı.
- Very compact design compared to standard DIN-/EN welding neck flanges. With O-ring sealing.

MALZEME KOMBİNASYONU / MATERIAL COMBINATION

Malzeme Yüzeyi / Material Surface	TYP DN-Serie-daxs-**
Çelik / Steel; NBR	FAR 50 - 01
Çelik / Steel; FKM	FAR 50 - 02
Paslanmaz çelik AISI 316Ti; NBR / Stainless steel AISI 316Ti; NBR	FAR 50 - 41
Paslanmaz çelik AISI 316Ti; NBR / Stainless steel AISI 316Ti; FKM	FAR 50 - 44

SİPARİŞ ÖRNEĞİ / ORDER EXAMPLE

PARÇA LİSTESİ / PARTS LIST

Pos.	Tanım / Description
1	O-Ring Yivli Flanş / Flange With O-Ring Groove
4	O-Ring Sızdırmazlık / O-Ring Sealing
5	Cıvatalar / Bolts[2]

PN	DN	BOYUTLAR [mm] DIMENSIONS						O-RING	CIVATALAR BOLTS	ADT. PCS.	AĞIRLIK WEIGHT	SİPARİŞ KODU ORDER CODE
[bar]	[mm]	da x s	b	t	d1	l	h	Pos. 4	Pos. 5		kg	TYP DN
16	40	48,3x2,6	90	85	68	40	19	49,0x3,0	M12x30	4	1,06	FAR 40
	50	60,3x2,9	100	96	79	43	19	61,0x3,5	M12x30	4	1,23	FAR 50
	65	76,1x2,9	120	112	95	45	20	78,0x3,5	M12x35	4	1,74	FAR 65
	80	88,9x3,2	140	136	113	50	23	90,0x4,0	M16x40	4	2,77	FAR 80
	100	114,3x3,6	160	162	139	60	26	115,0x4,0	M16x40	4	3,75	FAR 100
	125	139,7x4,0	190	187	164	70	30	140,0x4,0	M16x45	4	5,71	FAR 125
	150	168,3x4,5	220	226	197	80	35	168,0x5,0	M20x60	4	8,67	FAR 150

DÖNÜŞ FLANŞLI KAPLİN
RETURN FLANGE COUPLING
FKR

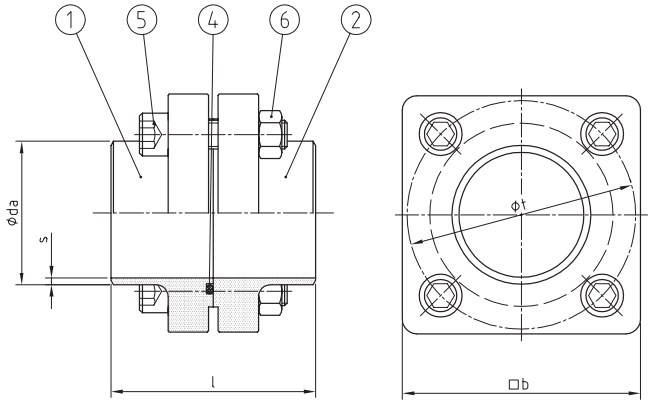

- Standart DIN-/EN kaynaklı boyunlu flanşlara kıyasla çok kompakt tasarım. O-ring contalı.
- Very compact design compared to standard DIN-/EN welding neck flanges. With O-ring sealing.

MALZEME KOMBİNASYONU MATERIAL COMBINATION	SİPARİŞ ÖRNEĞİ ORDER EXAMPLE
Malzeme Yüzeyi / Material Surface	TYP DN- **
Çelik / Steel; NBR	FKR 50 - 01
Çelik / Steel; FKM	FKR 50 - 02
Paslanmaz çelik AISI 316Ti; NBR / Stainless steel AISI 316Ti; NBR	FKR 50 - 41
Paslanmaz çelik AISI 316Ti; NBR / Stainless steel AISI 316Ti; FKM	FKR 50 - 44

PARÇA LİSTESİ PARTS LIST	
Pos.	Tanım / Description
1	O-Ring Yivli Flanş / Flange With O-Ring Groove
2	Flanş / Flange
4	O-Ring Sızdırmazlık / O-Ring Sealing
6	Somunlar / Nuts
5	Cıvatalar / Bolts

PN	DN	BOYUTLAR (mm) DIMENSIONS				O-RING	CIVATALAR BOLTS	ADT. PCS.	AĞIRLIK WEIGHT	SİPARİŞ KODU ORDER CODE
[bar]	[mm]	da x s	b	t	l	Pos. 4	Pos. 5		kg	TYP DN
16	40	48,3x2,6	90	85	80	49,0x3,0	M12x55	4	2,19	FKR 40
	50	60,3x2,9	100	96	86	61,0x3,5	M12x55	4	2,41	FKR 50
	65	76,1x2,9	120	112	90	78,0x3,5	M12x55	4	3,40	FKR 65
	80	88,9x3,2	140	136	100	90,0x4,0	M16x65	4	5,38	FKR 80
	100	114,3x3,6	160	162	120	115,0x4,0	M16x70	4	7,32	FKR 100
	125	139,7x4,0	190	187	140	140,0x4,0	M16x80	4	11,41	FKR 125
	150	168,3x4,5	220	226	160	168,0x5,0	M20x100	4	17,10	FKR 150

KAYNAK BOYUNLU FLANŞ
WELDING NECK FLANGE
DFA

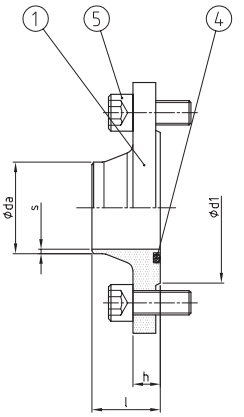

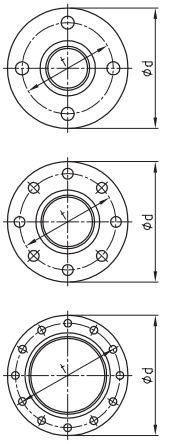

- O-ring conta ile optimize edilmiş hidrolik sistemler için.Kör flanş olarak da mevcuttur (DFAB tip 05).
- For hydraulic systems optimised by an O-ring sealing. Also available as a blind flange (DFAB type 05).

MALZEME KOMBİNASYONU MATERIAL COMBINATION	SİPARİŞ ÖRNEĞİ ORDER EXAMPLE
Malzeme Yüzeyi / Material Surface	TYP DN-**
Çelik / SP250GH / Steel; NBR	DFA 50 - 01
Çelik / SP250GH / Steel; FKM	DFA 50 - 02
Paslanmaz Çelik AISI316Ti / SP250GH / Stainless Steel AISI 316Ti; NBR	DFA 50 - 41
Paslanmaz Çelik AISI316Ti / SP250GH / Stainless Steel AISI 316Ti; FKM	DFA 50 - 44

PARÇA LİSTESİ PARTS LIST	
Pos.	Tanım / Description
1	O-Ring Yivli Kaynak Boyunlu Flanş / Weld Neck Flange With O-Ring Groove
4	O-Ring Sızdırmazlık / O-Ring Sealing
5	Cıvatalar / Bolts

PN	DN	BOYUTLAR (mm) DIMENSIONS						O-RING	CIVATALAR BOLTS	ADT. PCS.	AĞIRLIK WEIGHT	SİPARİŞ KODU ORDER CODE
[bar]	[mm]	da x s	d	t	d1	h	l	Pos. 4	Pos. 5		kg	TYP DN
40	32	42,4x2,6	140	100	78	18	42	53,3x5,3	M16x35	4	2,03	DFA 32
	40	48,3x2,6	150	110	88	18	45	56,5x5,3	M16x35	4	2,20	DFA 40
16	50	60,3x2,9	165	125	102	18	45	69,2x5,3	M16x35	4	2,87	DFA 50
	65	76,1x2,9	185	145	122	18	45	88,3x5,3	M16x35	8 (4)	3,71	DFA 65
	80	88,9x3,2	200	160	138	20	50	110,5x5,3	M16x35	8	4,60	DFA 80
	100	114,3x3,6	220	180	158	20	52	132,7x7,0	M16x35	8	5,30	DFA 100
	125	139,7x4,0	250	210	188	22	55	158,1x7,0	M16x40	8	7,03	DFA 125
	150	168,3x4,5	285	240	212	22	55	183,5x7,0	M20x45	8	9,05	DFA 150
	200	219,1x6,3	340	295	268	24	62	227,9x6,9	M20x45	12	13,36	DFA 200
	250	273,0x6,3	405	355	320	26	70	278,7x6,9	M24x50	12	20,30	DFA 250
	300	323,9x7,1	460	410	378	28	78	329,5x6,9	M24x50	12	25,70	DFA 300

Parantez içindeki değerler eski DIN 2633'e atıfta bulunur. | The values in brackets refer to the former DIN 2633.

KAYNAK BOYUNLU FLANŞ KAPLİN
WELDING NECK FLANGE COUPLING

DFK

EN 1092-1 TYP 11 PN 16 (DIN 2633)

- O-ring conta ile optimize edilmiş hidrolik sistemler için.
- For hydraulic systems optimised by an O-ring sealing.

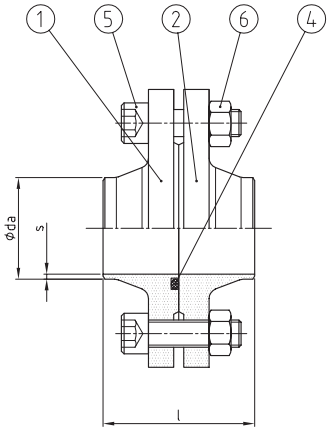

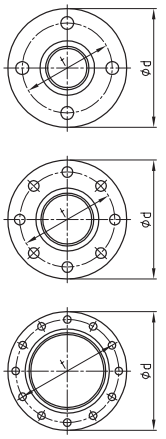

MALZEME KOMBİNASYONU MATERIAL COMBINATION	SİPARİŞ ÖRNEĞİ ORDER EXAMPLE
Malzeme Yüzeyi / Material Surface	**TYP DN-****
Çelik / SP250GH / Steel; NBR	DFK 50 - 01
Çelik / SP250GH / Steel; FKM	DFK 50 - 02
Paslanmaz Çelik AISI316Ti / SP250GH / Stainless Steel AISI 316Ti; NBR	DFK 50 - 41
Paslanmaz Çelik AISI316Ti / SP250GH / Stainless Steel AISI 316Ti; FKM	DFK 50 - 44

PARÇA LİSTESİ PARTS LIST	
Pos.	**Tanım / Description**
1	**O-Ring Yivli Kaynak Boyunlu Flanş** / Weld Neck Flange With O-Ring Groove
2	**Kaynak Boyunlu Flanş** / Weld Neck Flange
4	**O-Ring Sızdırmazlık** / O-Ring Sealing
5	**Cıvatalar** / Bolts
6	**Somunlar** / Nuts

PN	DN	BOYUTLAR [mm] DIMENSIONS				O-RING	CIVATALAR BOLTS	ADT. PCS.	AĞIRLIK WEIGHT	SİPARİŞ KODU ORDER CODE
[bar]	[mm]	da x s	d	t	l	Pos. 4	Pos. 5		[kg]	TYP DN
40	**32**	42,4x2,6	140	100	84	53,3x5,3	M16x50	4	3,90	DFK 32
	40	48,3x2,6	150	110	90	56,5x5,3	M16x55	4	4,30	DFK 40
16	**50**	60,3x2,9	165	125	90	69,2x5,3	M16x55	4	5,70	DFK 50
	65	76,1x2,9	185	145	90	88,3x5,3	M16x55	8 (4)	6,90	DFK 65
	80	88,9x3,2	200	160	100	110,5x5,3	M16x60	8	8,80	DFK 80
	100	114,3x3,6	220	180	104	132,7x7,0	M16x60	8	10,20	DFK 100
	125	139,7x4,0	250	210	110	158,1x7,0	M16x65	8	13,50	DFK 125
	150	168,3x4,5	285	240	110	183,5x7,0	M20x70	8	17,38	DFK 150
	200	219,1x6,3	340	295	124	227,9x6,9	M20x70	12	25,60	DFK 200
	250	273,0x6,3	405	355	140	278,7x6,9	M24x80	12	37,72	DFK 250
	300	323,9x7,1	460	410	156	329,5x6,9	M24x90	12	48,70	DFK 300

TESLİMAT KAPSAMI

Cıvatalarla (ISO 4762) ve somunlarla (ISO 4032) önceden monte edilmiş flanşlar ve NBR'den yapılmış O-ring contaları tedarik ediyoruz.
SAE çelik flanşlarda, S355J2'den (1.0577) yapılmış flanş başlarının yüzeyleri metalik parlaktır ve korozyona karşı korumak için bir yağ filmi ile kaplanmıştır. SAE bölünmüş ve tek parça flanş kelepçeleri galvanizlidir.
Cıvatalar (somunlar) 8.8 (8) özellik sınıfında galvanizli olarak teslim edilir.
Tüm SAE paslanmaz çelik flanşların (flanş başları 1.4571'den yapılmıştır) yüzeyleri metalik parlaktır. Cıvatalar (somunlar) A2-70 (A2) özellik sınıfında teslim edilir.

SCOPE OF DELIVERY

We supply pre-assembled flanges complete with bolts (ISO 4762) and nuts (ISO 4032) and O-ring sealings made of NBR.
At **SAE-steel flanges** the surfaces of the flange heads made of S355J2 (1.0577) are metallic bright and coated with an oil film to protect against corrosion. SAE-split and one-piece flange clamps are galvanised.
The bolts (nuts) are delivered in property class 8.8 (8) galvanised.
All SAE-stainless steel flanges (flange heads made of 1.4571) surfaces are metallic bright. Bolts (nuts) are delivered in property class A2-70 (A2)

SİPARİŞ TANIMI

Alfanümerik sipariş kodumuz ① tipi, nominal çapı DN, basınç serisini ve olası bir boru boyutunu (daxs) tanımlar. Malzemeler ve elastomer referans numarası ② ile belirtilir. Seçenekler, bilgileriniz tarafından açıkça belirtilmelidir ③

TYP DN-Serie - da x s - 00 - *
① ② ③

ORDER DESIGNATION

Our alphanumeric order code ① defines the type, nominal diameter DN, pressure series and a possible pipe dimension da x s. Materials and elastomer are specified by the reference number ②. Options have to be clearly specified ③ by your information

AFA 51-3 - 60,3 x 5,6 - 04 - B
① ② ③

① SİPARİŞ KODU

Tip, nominal çap, seri. . . . . TİP DN-Serisi
Kaynaklı uçlu boru boyutu. . . . . .TİP DN-Serisi dax'lar
Ayrık flanş kelepçe çifti (standart) ile bağlantı. . . . AFA DN Serisi
Tek parça flanş kelepçesi ile bağlantı. . . . . AFAV DN-Serisi
İki adet tek parça flanş kelepçeli kaplin (standart). . AFKV DN Serisi
Yekpare kaplin f. C. ve ayrık flanş kelepçesi çifti. . . . AFK DN-Serisi

① ORDER CODE

Type, nominal diameter, series. . . . . TYPE DN-Series
Pipe dimension with weld-on ends. . . . . TYPE DN-Series daxs
Connection with split flange clamp pair (standard). . . . . AFA DN-Series
Connection with one-piece flange clamp. . . . . AFAV DN-Series
Coupling with two one-piece flange clamps (standard). . AFKV DN-Series
Coupling with one-piece f. c. and split flange clamp pair. . . . AFK DN-Series

② REFERANS NUMARASI MALZEME KOMBİNASYONU

Çelik (1.0577), galvanizli, O-ring NBR. . . . . .TİP DN-Serisi - 01
Çelik (1.0577), galvanizli, O-ring FKM. . . . . - 02
Çelik (1.0577), galvanizli, Kantseal-ring PUR. . . . . - 03
Çelik (1.0577+N), galvanizli, O-ring NBR. . . . . - 04
Çelik (1.0577+N), galvanizli, O-ring FKM. . . . . - 05
Çelik (1.0577+N), galvanizli, Kantseal-ring PUR. . . . . - 06
Paslanmaz çelik (1.4571), O-ring NBR. . . . . - 41
Paslanmaz çelik (1.4571), O-ring FKM. . . . . .- 42

② REFERENCE NUMBER MATERIAL-COMBINATION

Steel (1.0577), galvanised, O-ring NBR. . . . . TYPE DN-Series - 01
Steel (1.0577), galvanised, O-ring FKM. . . . . - 02
Steel (1.0577), galvanised, Kantseal-ring PUR. . . . . - 03
Steel (1.0577+N) , galvanised, O-ring NBR. . . . . - 04
Steel (1.0577+N), galvanised, O-ring FKM. . . . . - 05
Steel (1.0577+N), galvanised, Kantseal-ring PUR. . . . . - 06
Stainless steel (1.4571), O-ring NBR. . . . . - 41
Stainless steel (1.4571), O-ring FKM. . . . . - 42

③ SEÇENEKLER

Cıvata ve conta olmadan tedarik edilir. . . . . TİP DN-Serisi - A
Cıvata olmadan tedarik edilir. . . . . - B
Sızdırmazlık olmadan tedarik edilir. . . . . - C
Metrik dişli tek parça flanş kelepçesi. . . . . - D
Sadece flanş başlığı ve sızdırmazlık. . . . . -E
Boyut 32-6 için: M12 vida ile / ile teslimat. . . . . (M12)

③ OPTIONS

Supplied without bolts and sealing. . . . . TYPE DN-Series - A
Supplied without bolts. . . . . - B
Supplied without sealing. . . . . - C
Metric threaded one-piece flange clamp. . . . . - D
Only flange head and sealing. . . . . - E
For size 32-6: delivery with / for screw M12. . . . . (M12)

ONAYLAR VE SERTİFİKALAR

Basınç tutan bileşenler ve tüm kaynak yapılabilir parçalar, ek maliyetlerle ham madde ile ilgili olarak tasdik ve takip edilebilir. Sipariş verildiğinde sertifika türü belirtilmelidir.
3.2 onaylar, klas kuruluşları tarafından kullanılan kısaltmalarla belirtilir (örneğin, DNV GL, LR).
Muayene sertifikası 3.2. . . . . TİP DN-Serisi - 3.2 DNV
Muayene sertifikası 3.1 . . . . . - 3.1
Test raporu . . . . . - 2.2
Siparişe uygunluk beyanı. . . . . .- 2.1

APPROVALS AND CERTIFICATES

Pressure retaining components and all weldable parts can be attested and traced regarding the raw material with additional costs. The type of certification has to be specified when the order is placed.
3.2 approvals are designated by the abbreviations used by their classification societies (for example DNV GL, LR).
Inspection certificate 3.2. . . . . TYPE DN-Series - 3.2 DNV
Inspection certificate 3.1 . . . . . - 3.1
Test report . . . . . - 2.2
Declaration of compliance with order. . . . . .- 2.1

BASINÇ SEÇİMİ - SAE FLANŞLAR
PRESSURE SELECTION - SAE FLANGES

Redüktör | Reducer

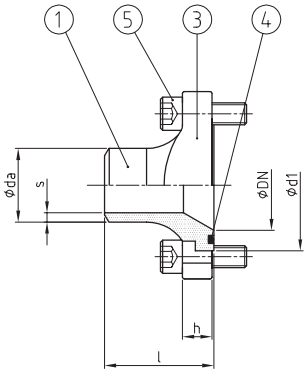

Lale Şekli | Tulip shape

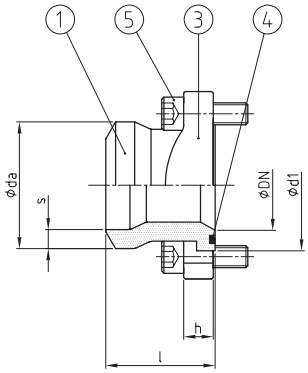

- Aşağıdaki tablolar, verilen basınç değerleri için yalnızca standart boru boyutlarını (da x s) içerir. Uygun azaltılmış flanş başlıkları tedarik ediyoruz. Özel indirim talep etmeniz halinde lütfen detaylı bilgi alınız.
- The following tables contain only the standard pipe dimensions (da x s) for given pressure ratings. We supply suitable reduced flange heads. In case of demand for special reduction please enquire in detail.

PN [1]	DN [mm]	13		19		25		32		38		51		64		76		89	102	127
	SIZE [inch]	½"		¾"		1"		1 ¼"		1 ½"		2"		2 ½"		3"		3"½	4"	5"
[bar]	daxs	3000	6000	3000	6000	3000	6000	3000	6000	3000	6000	3000	6000	3000	6000	3000	6000	3000	3000	3000
250	16,0x2,0	○	○	○	○	○	○	○	○	○	○	○	○	○	○					
420	16,0x3,0	○	○	○	○	○	○	○	○	○	○	○	○	○	○					
250	17,2x2,3	○	○	○	○	○	○	○	○	○	○	○	○	○	○					
420	17,2x3,2	○	○	○	○	○	○	○	○	○	○	○	○	○	○					
250	20,0x2,5	○	○	○	○	○	○	○	○	○	○	○	○	○	○					
420	20,0x4,0	○	○	○	○	○	○	○	○	○	○	○	○	○	○					
250	21,3x2,6	○	○	○	○	○	○	○	○	○	○	○	○	○	○					
420	21,3x4,5	○	○	○	○	○	○	○	○	○	○	○	○	○	○					
250	25,0x3,0	●	○	○	○	○	○	○	○	○	○	○	○	○	○					
420	25,0x5,0		●	○	○	○	○	○	○	○	○	○	○	○	○					
250	26,9x3,6			○	○	○	○	○	○	○	○	○	○	○	○					
420	26,9x5,6			○	○	○	○	○	○	○	○	○	○	○	○					
250	30,0x4,0			●	○	○	○	○	○	○	○	○	○	○	○	○	○			
420	30,0x6,0				●	○	○	○	○	○	○	○	○	○	○	○	○			
250	33,7x4,0					○	○	○	○	○	○	○	○	○	○	○	○			
420	33,7x7,1					○	○	○	○	○	○	○	○	○	○	○	○			
250	38,0x5,0					●	○	○	○	○	○	○	○	○	○	○	○			
420	38,0x7,0						●	○	○	○	○	○	○	○	○	○	○			
250	42,4x3,2							●	○	○	○	○	○	○	○	○	○			
420	42,4x6,3								●	○	○	○	○	○	○	○	○			
250	48,3x6,3									○	○	○	○	○	○	○	○			
420	48,3x10,0									○	○	○	○	○	○	○	○			
250	50,0x6,0									●	○	○	○	○	○	○	○			
420	50,0x8,0										●	○	○	○	○	○	○			
250	60,3x5,6											●	○	○	○	○	○	○	○	○
420	60,3x12,5												●	●	○	○	○	○	○	○
175	76,1x3,2														○	○	○	○	○	○
320	76,1x7,1														●	○	○	○	○	○
140	88,9x3,2															●	○	●	○	○
320	88,9x10,0																●		○	○
35	114,3x2,6																		●	○
35	139,7x4,0																			●

ÖZEL İNDİRİM İMKANI
SPECIAL REDUCTION POSSIBLE

LALE ŞEKLİ YALNIZCA AYRIK FLANŞLAR İLE GEÇERLİDİR!
TULIP SHAPE ONLY APPLICABLE WITH SPLIT FLANGES!

● Basınç aralığına göre tavsiye edilen tüp/boru boyutu! | According to the pressure range recommended tube/pipe dimension!
○ Olası azalma. | Possible reduction.
1 Maksimum çalışma basıncı, boru boyutuna ve kullanılan cıvatalara bağlıdır (8,8 / 10,9) | The maximum working pressure depends on the pipe dimension and on the bolts used (8.8 / 10.9)

SAE-FLANŞ BAĞLANTISI
SAE-FLANGE CONNECTION

AFA

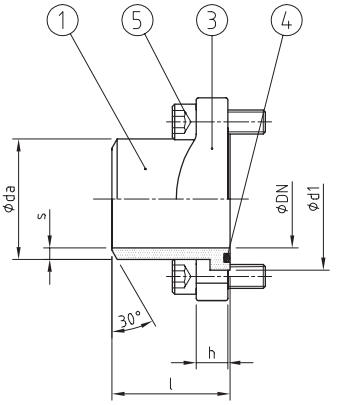

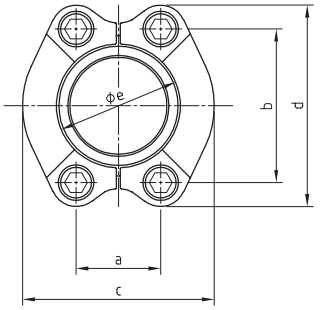

ISO 6162-1/2[1]

- Gevşek flanş sistemi sayesinde kolay montaj
- Statik yükler için tasarlanmıştır
- Tek parça flanş kelepçesi AFAV ile önerilen kullanım
- Easy assembly by loose flange system
- Designed for static loads
- Recommended use with one-piece flange clamp AFAV

MALZEME KOMBİNASYONU
MATERIAL COMBINATION

Malzeme Yüzeyi / Material Surface	TYP DN-Serie-daxs-**
Çelik Galvanizli / Steel, Galvanised; NBR	AFA 51-3 - daxs - 01
Çelik Galvanizli / Steel, Galvanised; FKM	AFA 51-3 - daxs - 02
Çelik+N / Steel+N, Galvanised; NBR	AFA 51-3 - daxs - 04
Çelik+N / Steel+N, Galvanised; FKM	AFA 51-3 - daxs - 05
Paslanmaz çelik AISI 316Ti; NBR / Stainless steel AISI 316Ti; NBR	AFA 51-3 - daxs - 41
Paslanmaz çelik AISI 316Ti; NBR / Stainless steel AISI 316Ti; FKM	AFA 51-3 - daxs - 42

SİPARİŞ ÖRNEĞİ
ORDER EXAMPLE

PARÇA LİSTESİ
PARTS LIST

Pos.	Tanım / Description
1	O-Ring Yivli Flanş Başlığı / Flange Head With O-Ring Groove
3	Tek parça flanş kelepçesi veya bölünmüş flanş kelepçesi çifti / One-piece flange clamp or split flange clamp pair
4	O-Ring Sızdırmazlık / O-Ring Sealing
5	Cıvatalar / Bolts

SERİLER SERIES	PN	DN		BOYUTLAR [mm] DIMENSIONS								O-RING	CIVATALAR BOLTS	AĞIRLIK WEIGHT	SİPARİŞ KODU ORDER CODE
[psi]	[bar]	[mm]	[inch]	d1	l	h	a	b	c	d	e	Pos. 4	Pos. 5	[kg]	TYP DN-Serie daxs
„3000“ ISO 6162-1	350	13	½“	30,2	30	13	17,5	38,1	46	54	24,3	18,64x3,53	M8x25	0,26	AFA 13-3 21,3x2,6
	350	19	¾“	38,1	35	14	22,2	47,6	52	65	32,1	24,99x3,53	M10x30	0,41	AFA 19-3 26,9x3,6
	320	25	1“	44,4	40	16	26,2	52,4	59	70	38,5	32,92x3,53	M10x30	0,49	AFA 25-3 33,7x3,6
	280	32	1¼“	50,8	45	14	30,2	58,7	73	80	43,7	37,69x3,53	M10x30	0,65	AFA 32-3 42,4x3,2
	210	38	1½“	60,3	50	16	35,7	69,9	83	94	50,8	47,22x3,53	M12x35	0,98	AFA 38-3 48,3x4,5
	210	51	2“	71,4	60	16	42,9	77,8	97	102	62,7	56,74x3,53	M12x35	1,27	AFA 51-3 60,3x5,6
	175	64	2½“	84,1	70	19	50,8	88,9	109	115	74,9	69,44x3,53	M12x40	1,69	AFA 64-3[3] 76,1x3,2
	160	76	3“	101,6	80	22	61,9	106,4	131	135	90,9	85,32x3,53	M16x50	2,73	AFA 76-3 88,9x4,0
	35	89	3½“	114,3	80	23	69,9	120,7	140	152	102,3	98,02x3,53	M16x50	3,02	AFA 89-3 101,6x3,6
	35	102	4“	127	80	25	77,8	130,2	150	160	115,0	110,72x3,53	M16x50	3,44	AFA 102-3 114,3x3,6
	35	127	5“	152,4	80	28	92,1	152,4	180	183	140,5	136,12x3,53	M16x55	4,77	AFA 127-3 139,7x4,0
„6000“ ISO 6162-2	420	13	½“	31,7	40	16	18,2	40,5	48	57	24,6	18,64x3,53	M8x30	0,33	AFA 13-6 21,3x4,0
	420	19	¾“	41,3	45	19	23,8	50,8	60	72	32,5	24,99x3,53	M10x35	0,64	AFA 19-6 26,9x5,0
	420	25	1“	47,6	50	24	27,8	57,2	70	81	38,9	32,92x3,53	M12x45	1,01	AFA 25-6 33,7x6,3
	420	32	1¼“	54	55	27	31,8	66,7	78	96	44,5	37,69x3,53	M12x45	1,55	AFA 32-6 42,4x8,0 M12
	420	32	1¼“	54	55	27	31,8	66,7	78	96	44,5	37,69x3,53	M14x45	1,58	AFA 32-6 42,4x8,0
	420	38	1½“	63,5	60	30	36,5	79,4	96	113	51,6	47,22x3,53	M16x55	2,40	AFA 38-6 48,3x8,8
	420	51	2“	79,4	70	37	44,5	96,8	114	134	67,6	56,74x3,53	M20x70	4,10	AFA 51-6 60,3x12,5
	320	64	2½“	107,7	80	48	58,7	123,8	150	175	89,5	69,44x3,53	M24x80	8,11	AFA 64-6 76,1x12,5
	320	76	3“	131,7	90	58	71,4	152,4	178	210	114,5	85,32x3,53	M30x100	14,41	AFA 76-6 88,9x14,2

SİPARİŞ KODU SEÇENEKLERİ

Ayrık flanş kelepçe çifti (standart) ile bağlantı. . . . . AFA
Tek parça flanş kelepçesi ile bağlantı. . . . . AFAV

ORDER CODE OPTIONS

Connection with split flange clamp pair (standard). . . . . AFA
Connection with one-piece flange clamp. . . . . AFAV

1 ISO standardına göre delik düzeni. | Hole pattern according to ISO standard.
2 Maksimum çalışma basıncı, boru boyutuna ve kullanılan cıvatalara (8,8 / 10,9) bağlıdır. | The maximum working pressure depends on the pipe dimension and on the bolts used (8.8 / 10.9).
3 Tek parça flanş kelepçesi kullanılıyorsa, flanş başı Ø 74,5 mm'ye düşürülmelidir. | If using a one-piece flange clamp, the flange head has to be reduced to Ø 74.5 mm.

SAE FLANŞ KAPLİN
SAE-FLANGE COUPLING

AFKV

ISO 6162-1/2 [1]

- Gevşek flanş sistemi sayesinde kolay montaj
- Statik yükler için tasarlanmıştır

- Easy assembly by loose flange system
- Designed for static loads

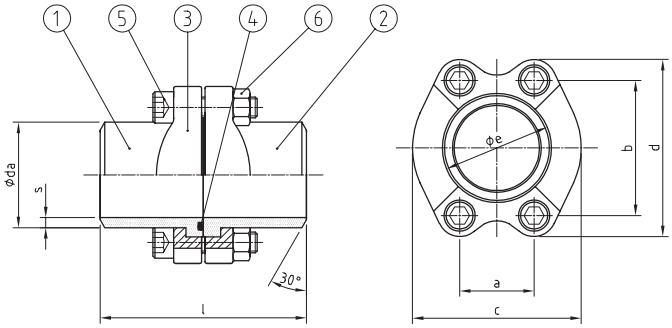

MALZEME KOMBİNASYONU MATERIAL COMBINATION	SİPARİŞ ÖRNEĞİ ORDER EXAMPLE
Malzeme Yüzeyi / Material Surface	TYP DN-Serie-daxs-**
Çelik Galvanizli / Steel, Galvanised; NBR	AFKV 51-3 - daxs - 01
Çelik Galvanizli / Steel, Galvanised; FKM	AFKV 51-3 - daxs - 02
Çelik+N / Steel+N, Galvanised; NBR	AFKV 51-3 - daxs - 04
Çelik+N / Steel+N, Galvanised; FKM	AFKV 51-3 - daxs - 05
Paslanmaz çelik AISI 316Ti; NBR / Stainless steel AISI 316Ti; NBR	AFKV 51-3 - daxs - 41
Paslanmaz çelik AISI 316Ti; NBR / Stainless steel AISI 316Ti; FKM	AFKV 51-3 - daxs - 42

PARÇA LİSTESİ PARTS LIST	
Pos.	Tanım / Description
1	O-Ring Yivli Flanş Başlığı / Flange Head With O-Ring Groove
2	Karşı Flanş / Counter flange
3	Tek parça flanş veya bölünmüş ve Katı flanş / One-piece flange or split- and solidflange
4	Tek Parça Flanş Kelepçesi / One-Piece Flange Clamp
5	Cıvatalar / Bolts
6	Somunlar / Nuts

SERİLER SERIES	PN	DN	ÖLÇÜ SIZE	BOYUTLAR [mm] DIMENSIONS						O-RING	CIVATALAR BOLTS	AĞIRLIK WEIGHT	SİPARİŞ KODU ORDER CODE
[psi]	[bar]	[mm]	[inch]	l	a	b	c	d	e	Pos. 4	Pos. 5	[kg]	TYP DN-Serie daxs
„3000“ ISO 6162-1	350	13	½“	60	17,5	38,1	46	54	24,3	18,64x3,53	M8x40	0,52	AFKV 13-3 21,3x2,6
	350	19	¾“	70	22,2	47,6	52	65	32,1	24,99x3,53	M10x45	0,80	AFKV 19-3 26,9x3,6
	320	25	1“	80	26,2	52,4	59	70	38,5	32,92x3,53	M10x50	0,96	AFKV 25-3 33,7x3,6
	280	32	1¼“	90	30,2	58,7	73	80	43,7	37,69x3,53	M10x45	1,27	AFKV 32-3 42,4x3,2
	210	38	1½“	100	35,7	69,9	83	94	50,8	47,22x3,53	M12x50	1,90	AFKV 38-3 48,3x4,5
	210	51	2“	120	42,9	77,8	97	102	62,7	56,74x3,53	M12x50	2,49	AFKV 51-3 60,3x5,6
	175	64	2½“	140	50,8	88,9	109	115	74,9	69,44x3,53	M12x60	3,31	AFKV 64-3 76,1x3,2
	160	76	3“	160	61,9	106,4	131	135	90,9	85,32x3,53	M16x70	5,44	AFKV 76-3 88,9x4,0
	35	89	3½“	160	69,9	120,7	140	152	102,3	98,02x3,53	M16x70	5,88	AFKV 89-3 101,6x3,6
	35	102	4“	160	77,8	130,2	150	160	115,0	110,72x3,53	M16x70	6,72	AFKV 102-3 114,3x3,6
	35	127	5“	160	92,1	152,4	180	183	140,5	136,12x3,53	M16x80	9,32	AFKV 127-3 139,7x4,0
„6000“ ISO 6162-2	420	13	½	80	18,2	40,5	48	57	24,6	18,64x3,53	M8x45	0,66	AFKV 13-6 21,3x4,0
	420	19	¾“	90	23,8	50,8	60	72	32,5	24,99x3,53	M10x50	1,25	AFKV 19-6 26,9x5,0
	420	25	1“	100	27,8	57,2	70	81	38,9	32,92x3,53	M12x65	1,34	AFKV 25-6 33,7x6,3
	420	32	1¼“	110	31,8	66,7	78	96	44,5	37,69x3,53	M12x70	3,03	AFKV 32-6 42,4x8,0 M12
	420	32	1¼“	110	31,8	66,7	78	96	44,5	37,69x3,53	M14x70	3,06	AFKV 32-6 42,4x8,0
	420	38	1½“	120	36,5	79,4	96	113	51,6	47,22x3,53	M16x80	4,66	AFKV 38-6 48,3x8,8
	420	51	2“	140	44,5	96,8	114	134	67,6	56,74x3,53	M20x100	7,94	AFKV 51-6 60,3x12,5
	320	64	2½“	160	58,7	123,8	150	175	89,5	69,44x3,53	M24x120	15,68	AFKV 64-6 76,1x12,5
	320	76	3“	180	71,4	152,4	178	210	114,5	85,32x3,53	M30x150	27,42	AFKV 76-6 88,9x14,2

SİPARİŞ KODU SEÇENEKLERİ

İki adet tek parça flanş kelepçeli kaplin (standart). . . . . AFK
Yekpare kaplin f. C. ve ayrık flanş kelepçesi çifti. . . . . AFK

ORDER CODE OPTIONS

Coupling with two one-piece flange clamps (standard). . . . . AFKV
Coupling with one-piece f. c. and split flange clamp pair. . . . . AFK

1 ISO standardına göre delik düzeni. | Hole pattern according to ISO standard.
2 Maksimum çalışma basıncı, boru boyutuna ve kullanılan cıvatalara (8,8 / 10,9) bağlıdır. | The maximum working pressure depends on the pipe dimension and on the bolts used (8.8 / 10.9).
3 Tek parça flanş kelepçesi kullanılıyorsa, flanş başı Ø 74,5 mm'ye düşürülmelidir. | If using a one-piece flange clamp, the flange head has to be reduced to Ø 74.5 mm.

SAE KARŞI FLANŞ
SAE-COUNTER FLANGE

AFG

ISO 6162-1/2 [1]

- Gevşek flanş sistemi sayesinde kolay montaj
- Statik yükler için tasarlanmıştır

- Easy assembly by loose flange system
- Designed for static loads

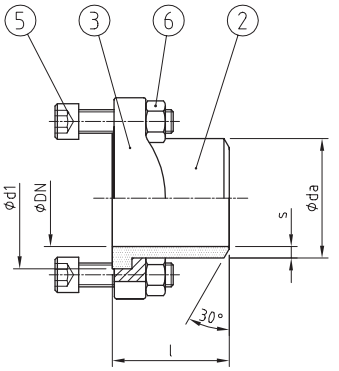

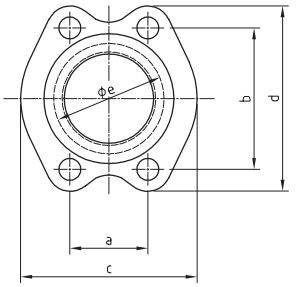

MALZEME KOMBİNASYONU MATERIAL COMBINATION	SİPARİŞ ÖRNEĞİ ORDER EXAMPLE
Malzeme Yüzeyi / Material Surface	TYP DN-Serie-daxs-**
Çelik Galvanizli / Steel, Galvanised; NBR	AFG 51-3 - daxs - 01
Çelik Galvanizli / Steel, Galvanised; FKM	AFG 51-3 - daxs - 02
Çelik+N / Steel+N, Galvanised; NBR	AFG 51-3 - daxs - 04
Çelik+N / Steel+N, Galvanised; FKM	AFG 51-3 - daxs - 05
Paslanmaz çelik AISI 316Ti; NBR / Stainless steel AISI 316Ti; NBR	AFG 51-3 - daxs - 41
Paslanmaz çelik AISI 316Ti; NBR / Stainless steel AISI 316Ti; FKM	AFG 51-3 - daxs - 42

PARÇA LİSTESİ PARTS LIST	
Pos.	Tanım / Description
2	Karşı Flanş Başlığı / Counter Flange Head
3	Tek Parça Flanş Kelepçesi / One-Piece Flange Clamp
5	Cıvatalar / Bolts
6	Somunlar / Nuts

SERİLER SERIES	PN [2]	DN	ÖLÇÜ SIZE	BOYUTLAR [mm] DIMENSIONS								CIVATALAR BOLTS	AĞIRLIK WEIGHT	SİPARİŞ KODU ORDER CODE
[psi]	[bar]	[mm]	[inch]	d1	l	h	a	b	c	d	e	Pos. 5	[kg]	TYP DN-Serie daxs
„3000“ ISO 6162-1	350	13	½“	30,2	30	13	17,5	38,1	46	54	24,3	M8x40	0,33	AFG 13-3 21,3x2,6
	350	19	¾“	38,1	35	14	22,2	47,6	52	65	32,1	M10x45	0,51	AFG 19-3 26,9x3,6
	320	25	1“	44,4	40	16	26,2	52,4	59	70	38,5	M10x50	0,59	AFG 25-3 33,7x3,6
	280	32	1¼“	50,8	45	14	30,2	58,7	73	80	43,7	M10x45	0,74	AFG 32-3 42,4x3,2
	210	38	1½“	60,3	50	16	35,7	69,9	83	94	50,8	M12x50	1,11	AFG 38-3 48,3x4,5
	210	51	2“	71,4	60	16	42,9	77,8	97	102	62,7	M12x50	1,41	AFG 51-3 60,3x5,6
	175	64	2½“	84,1	70	19	50,8	88,9	109	115	74,9	M12x60	1,83	AFG 64-3[3] 76,1x3,2
	160	76	3“	101,6	80	22	61,9	106,4	131	135	90,9	M16x70	3,15	AFG 76-3 88,9x4,0
	35	89	3½“	114,3	80	23	69,9	120,7	140	152	102,3	M16x70	3,30	AFG 89-3 101,6x3,6
	35	102	4“	127	80	25	77,8	130,2	150	160	115,0	M16x70	3,75	AFG 102-3 114,3x3,6
	35	127	5“	152,4	80	28	92,1	152,4	180	183	140,5	M16x80	5,06	AFG 127-3 139,7x4,0
„6000“ ISO 6162-2	420	13	½“	31,7	40	16	18,2	40,5	48	57	24,6	M8x45	0,40	AFG 13-6 21,3x4,0
	420	19	¾“	41,3	45	19	23,8	50,8	60	72	32,5	M10x50	0,74	AFG 19-6 26,9x5,0
	420	25	1“	47,6	50	24	27,8	57,2	70	81	38,9	M12x65	1,16	AFG 25-6 33,7x6,3
	420	32	1¼“	54	55	27	31,8	66,7	78	96	44,5	M12x70	1,78	AFG 32-6 42,4x8,0 M12
	420	32	1¼“	54	55	27	31,8	66,7	78	96	44,5	M14x70	1,81	AFG 32-6 42,4x8,0
	420	38	1½“	63,5	60	30	36,5	79,4	96	113	51,6	M16x80	2,73	AFG 38-6 48,3x8,8
	420	51	2“	79,4	70	37	44,5	96,8	114	134	67,6	M20x100	4,75	AFG 51-6 60,3x10,0
	320	64	2½“	107,7	80	48	58,7	123,8	150	175	89,5	M24x120	9,27	AFG 64-6 76,1x12,5
	320	76	3“	131,7	90	58	71,4	152,4	178	210	114,5	M30x150	16,3	AFG 76-6 88,9x14,2

SİPARİŞ KODU SEÇENEKLERİ

Tek parça flanş kelepçeli karşı flanş (standart)..... AFG
Ayrılmış flanş kelepçe çifti ile karşı flanş..... AFGH

ORDER CODE OPTIONS

Counter flange with one-piece flange clamp (standard)..... AFG
Counter flange with split flange clamp pair..... AFGH

1 ISO standardına göre delik düzeni. | Hole pattern according to ISO standard.
2 Maksimum çalışma basıncı, boru boyutuna ve kullanılan cıvatalara (8,8 / 10,9) bağlıdır. | The maximum working pressure depends on the pipe dimension and on the bolts used (8.8 / 10.9).
3 Tek parça flanş kelepçesi kullanılıyorsa, flanş başı Ø 74,5 mm'ye düşürülmelidir. | If using a one-piece flange clamp, the flange head has to be reduced to Ø 74.5 mm.

SAE KÖR FLANŞ
SAE-BLIND FLANGE

AFAB

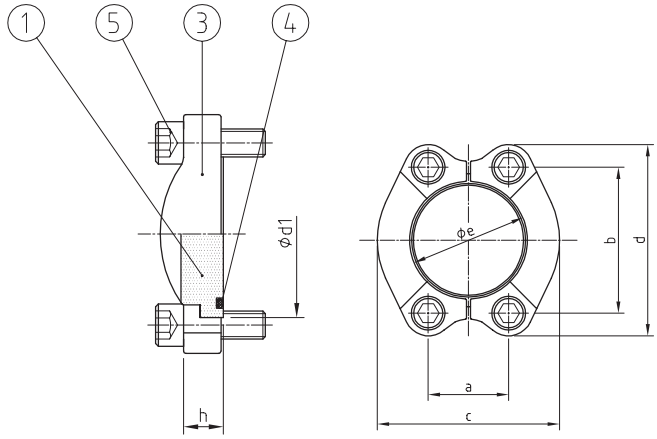

ISO 6162-1/2 [1]

- Test noktası dişi G 1/4" ile de mevcuttur.
- Tek parça flanş kelepçesi ile önerilen kullanım

- Also available with test point thread G 1/4"
- Recommended use with one-piece flange clamp

MALZEME KOMBİNASYONU MATERIAL COMBINATION	SİPARİŞ ÖRNEĞİ ORDER EXAMPLE
Malzeme Yüzeyi / Material Surface	TYP DN-Serie-daxs-**
Çelik Galvanizli / Steel, Galvanised; NBR	AFAB 51-3 - 01
Çelik Galvanizli / Steel, Galvanised; FKM	AFAB 51-3 - 02
Paslanmaz çelik AISI 316Ti; NBR / Stainless steel AISI 316Ti; NBR	AFAB 51-3 - 41
Paslanmaz çelik AISI 316Ti; NBR / Stainless steel AISI 316Ti; FKM	AFAB 51-3 - 42

PARÇA LİSTESİ PARTS LIST	
Pos.	Tanım / Description
1	O-ring Yivli Kilit Tapası / Lock Plug With O-ring Groove
3	Tek parça flanş kelepçesi veya bölünmüş flanş kelepçesi çifti / / One-piece flange clamp or split flange clamp pair
4	O-Ring Sızdırmazlık / O-Ring Sealing
5	Cıvatalar / Bolts

SERİLER SERIES	PN [2]	DN	ÖLÇÜ SIZE	BOYUTLAR [mm] DIMENSIONS							O-RING	CIVATALAR BOLTS	AĞIRLIK WEIGHT	SİPARİŞ KODU ORDER CODE
[psi]	[bar]	[mm]	[inch]	d1	h	a	b	c	d	e	Pos. 4	Pos. 5	[kg]	TYP DN-Serie
„3000" ISO 6162-1	350	13	½"	30,2	13	17,5	38,1	46	54	24,3	18,64x3,53	M8x25	0,26	AFAB 13-3
	350	19	¾"	38,1	14	22,2	47,6	52	65	32,1	24,99x3,53	M10x30	0,41	AFAB 19-3
	320	25	1"	44,4	16	26,2	52,4	59	70	38,5	32,92x3,53	M10x30	0,49	AFAB 25-3
	280	32	1¼"	50,8	14	30,2	58,7	73	80	43,7	37,69x3,53	M10x30	0,65	AFAB 32-3
	210	38	1½"	60,3	16	35,7	69,9	83	94	50,8	47,22x3,53	M12x35	0,98	AFAB 38-3
	210	51	2"	71,4	16	42,9	77,8	97	102	62,7	56,74x3,53	M12x35	1,27	AFAB 51-3
	175	64	2½"	84,1	19	50,8	88,9	109	115	74,9	69,44x3,53	M12x40	1,69	AFAB 64-3
	160	76	3"	101,6	22	61,9	106,4	131	135	90,9	85,32x3,53	M16x50	2,73	AFAB 76-3
	35	89	3½"	114,3	23	69,9	120,7	140	152	102,3	98,02x3,53	M16x50	3,02	AFAB 89-3
	35	102	4"	127	25	77,8	130,2	150	160	115,0	110,72x3,53	M16x50	3,44	AFAB 102-3
	35	127	5"	152,4	28	92,1	152,4	180	183	140,5	136,12x3,53	M16x55	4,77	AFAB 127-3
„6000" ISO 6162-2	420	13	½"	31,7	16	18,2	40,5	48	57	24,6	18,64x3,53	M8x30	0,33	AFAB 13-6
	420	19	¾"	41,3	19	23,8	50,8	60	72	32,5	24,99x3,53	M10x35	0,64	AFAB 19-6
	420	25	1"	47,6	24	27,8	57,2	70	81	38,9	32,92x3,53	M12x45	1,01	AFAB 25-6
	420	32	1¼"	54	27	31,8	66,7	78	96	44,5	37,69x3,53	M12x45	1,55	AFAB 32-6 M12
	420	32	1¼"	54	27	31,8	66,7	78	96	44,5	37,69x3,53	M14x45	1,58	AFAB 32-6
	420	38	1½"	63,5	30	36,5	79,4	96	113	51,6	47,22x3,53	M16x55	2,40	AFAB 38-6
	420	51	2"	79,4	37	44,5	96,8	114	134	67,6	56,74x3,53	M20x70	4,10	AFAB 51-6
	320	64	2½"	107,7	48	58,7	123,8	150	175	89,5	69,44x3,53	M24x80	8,11	AFAB 64-6
	320	76	3"	131,7	58	71,4	152,4	178	210	114,5	85,32x3,53	M30x100	14,41	AFAB 76-6

SİPARİŞ KODU SEÇENEKLERİ

Ayrık flanş kelepçe çifti (standart) ile kilit fişi. . . . . AFAB
Tek parça flanş kelepçeli kilit fişi. . . . . AFABV

ORDER CODE OPTIONS

Lock plug with split flange clamp pair (standard). . . . . AFAB
Lock plug with one-piece flange clamp. . . . . AFABV

1 ISO standardına göre delik düzeni. | Hole pattern according to ISO standard.
2 Maksimum çalışma basıncı, boru boyutuna ve kullanılan cıvatalara (8,8 / 10,9) bağlıdır. | The maximum working pressure depends on the pipe dimension and on the bolts used (8.8 / 10.9).

SAE-KÖR FLANŞ KAPLİN
SAE-BLIND FLANGE COUPLING

AFKB

ISO 6162-1/2[1]

- Gevşek flanş sistemi sayesinde kolay montaj
- Statik yükler için tasarlanmıştır

- Easy assembly by loose flange system
- Designed for static loads

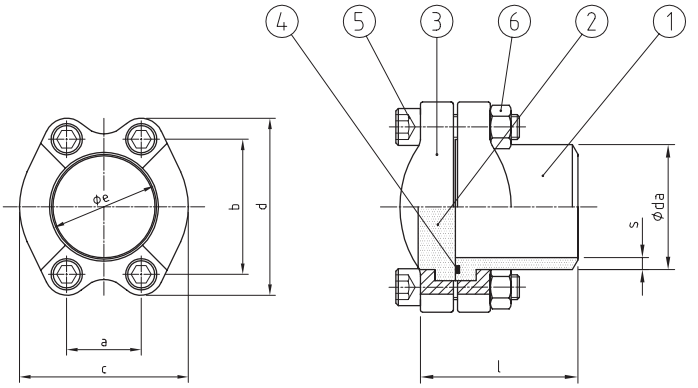

MALZEME KOMBİNASYONU MATERIAL COMBINATION	SİPARİŞ ÖRNEĞİ ORDER EXAMPLE
Malzeme Yüzeyi / Material Surface	TYP DN-Serie-daxs-**
Çelik Galvanizli / Steel, Galvanised; NBR	AFKBV 51-3 - daxs - 01
Çelik Galvanizli / Steel, Galvanised; FKM	AFKBV 51-3 - daxs - 02
Çelik+N / Steel+N, Galvanised; NBR	AFKBV 51-3 - daxs - 04
Çelik+N / Steel+N, Galvanised; FKM	AFKBV 51-3 - daxs - 05
Paslanmaz çelik AISI 316Ti; NBR / Stainless steel AISI 316Ti; NBR	AFKBV 51-3 - daxs - 41
Paslanmaz çelik AISI 316Ti; NBR / Stainless steel AISI 316Ti; FKM	AFKBV 51-3 - daxs - 42

PARÇA LİSTESİ PARTS LIST	
Pos.	Tanım / Description
1	O-Ring Yivli Flanş Başlığı / Flange Head With O-Ring Groove
2	Karşı kör tapa, düz (+N değil) / / Counter blind plug, plain (not +N)
3	Tek parça flanş veya bölünmüş ve Katı flanş / One-piece flange or split-and solidflange
4	O-Ring Sızdırmazlık / O-Ring Sealing
5	Cıvatalar / Bolts
6	Somunlar / Nuts

SERİLER SERIES	PN[2]	DN	ÖLÇÜ SIZE	BOYUTLAR [mm] DIMENSIONS					O-RING	CIVATALAR BOLTS	AĞIRLIK WEIGHT	SİPARİŞ KODU ORDER CODE
[psi]	[bar]	[mm]	[inch]	l	a	b	c	d	e	Pos. 5	[kg]	TYP DN-Serie daxs
„3000“ ISO 6162-1	350	13	½“	44	17,5	38,1	46	54	24,3	M8x40	0,51	AFKBV 13-3 21,3x2,6
	350	19	¾“	50	22,2	47,6	52	65	32,1	M10x45	0,79	AFKBV 19-3 26,9x3,6
	320	25	1“	57	26,2	52,4	59	70	38,5	M10x50	0,85	AFKBV 25-3 33,7x3,6
	280	32	1¼“	60	30,2	58,7	73	80	43,7	M10x45	1,26	AFKBV 32-3 42,4x3,2
	210	38	1½“	67	35,7	69,9	83	94	50,8	M12x50	1,88	AFKBV 38-3 48,3x4,5
	210	51	2“	77	42,9	77,8	97	102	62,7	M12x50	2,47	AFKBV 51-3 60,3x5,6
	175	64	2½“	90	50,8	88,9	109	115	74,9	M12x60	3,29	AFKBV 64-3[3] 76,1x3,2
	160	76	3“	103	61,9	106,4	131	135	90,9	M16x70	5,42	AFKBV 76-3 88,9x4,0
	35	89	3½“	104	69,9	120,7	140	152	102,3	M16x70	5,86	AFKBV 89-3 101,6x3,6
	35	102	4“	106	77,8	130,2	150	160	115,0	M16x70	6,70	AFKBV 102-3 114,3x3,6
	35	127	5“	109	92,1	152,4	180	183	140,5	M16x80	9,30	AFKBV 127-3 139,7x4,0
„6000“ ISO 6162-2	420	13	½“	57	18,2	40,5	48	57	24,6	M8x45	0,65	AFKBV 13-6 21,3x4,0
	420	19	¾“	65+	23,8	50,8	60	72	32,5	M10x50	1,24	AFKBV 19-6 26,9x5,0
	420	25	1“	75	27,8	57,2	70	81	38,9	M12x65	1,33	AFKBV 25-6 33,7x6,3
	420	32	1¼“	83	31,8	66,7	78	96	44,5	M12x70	3,02	AFKBV 32-6 42,4x8,0 M12
	420	32	1¼“	83	31,8	66,7	78	96	44,5	M14x70	3,04	AFKBV 32-6 42,4x8,0
	420	38	1½“	91	36,5	79,4	96	113	51,6	M16x80	4,64	AFKBV 38-6 48,3x8,8
	420	51	2“	108	44,5	96,8	114	134	67,6	M20x100	7,92	AFKBV 51-6 60,3x10,0
	320	64	2½“	129	58,7	123,8	150	175	89,5	M24x120	15,66	AFKBV 64-6 76,1x12,5
	320	76	3“	149	71,4	152,4	178	210	114,5	M30x150	27,40	AFKBV 76-6 88,9x14,2

SİPARİŞ KODU SEÇENEKLERİ

İki adet tek parça flanş kelepçeli kaplin (standart). . . . . AFKBV
Yekpare kaplin f. C. ve ayrık flanş kelepçesi çifti. . . . . AFKB

ORDER CODE OPTIONS

Coupling with two one-piece flange clamps (standard). . . . . AFKBV
Coupling with one-piece f. c. and split flange clamp pair. . . . . AFKB

1 ISO standardına göre delik düzeni. | Hole pattern according to ISO standard.
2 Maksimum çalışma basıncı, boru boyutuna ve kullanılan cıvatalara (8,8 / 10,9) bağlıdır. | The maximum working pressure depends on the pipe dimension and on the bolts used (8.8 / 10.9).
3 Tek parça flanş kelepçesi kullanılıyorsa, flanş başı Ø 74,5 mm'ye düşürülmelidir. | If using a one-piece flange clamp, the flange head has to be reduced to Ø 74.5 mm.

SAE KARŞI KÖR FLANŞ
SAE-COUNTER BLIND FLANGE

AFGB

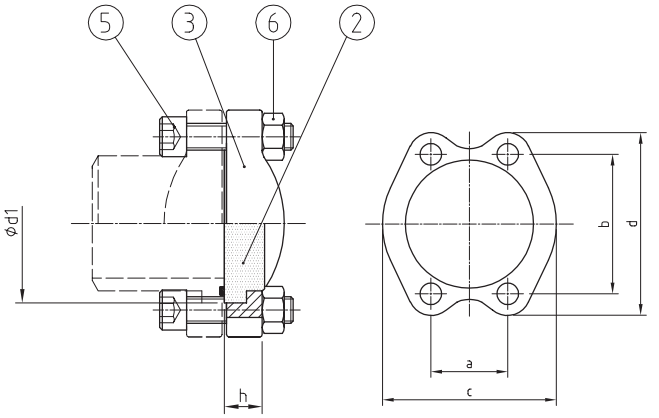

ISO 6162-1/2 [1]

• ISO 6162-1/2'ye göre SAE flanş bağlantılarının basınca dayanıklı kapanması.

•Pressure-proof closing of SAE-flange connections acc ISO 6162-1/2.

MALZEME KOMBİNASYONU MATERIAL COMBINATION	SİPARİŞ ÖRNEĞİ ORDER EXAMPLE
Malzeme Yüzeyi / Material Surface	TYP DN-Serie-daxs-**
Çelik Galvanizli / Steel, Galvanised; NBR	AFGB 51-3 - 01
Çelik Galvanizli / Steel, Galvanised; FKM	AFGB 51-3 - 02
Paslanmaz çelik AISI 316Ti; NBR / Stainless steel AISI 316Ti; NBR	AFGB 51-3 - 41
Paslanmaz çelik AISI 316Ti; NBR / Stainless steel AISI 316Ti; FKM	AFGB 51-3 - 42

PARÇA LİSTESİ PARTS LIST	
Pos.	Tanım / Description
2	Karşı kör tapa, düz / / Counter blind plug, plain
3	Tek parça flanş / One-piece flange
5	Cıvatalar / Bolts
6	Somunlar / Nuts

SERİLER SERIES	PN [2]	DN	ÖLÇÜ SIZE	BOYUTLAR (mm) DIMENSIONS						CIVATALAR BOLTS	AĞIRLIK WEIGHT	SİPARİŞ KODU ORDER CODE
[psi]	[bar]	[mm]	[inch]	d1	h	a	b	c	d	Pos. 5	[kg]	TYP DN-Serie
„3000“ ISO 6162-1	350	13	½“	30,2	13	17,5	38,1	46	54	M8x40	0,26	AFGB 13-3
	350	19	¾“	38,1	14	22,2	47,6	52	65	M10x45	0,41	AFGB 19-3
	320	25	1“	44,4	16	26,2	52,4	59	70	M10x50	0,49	AFGB 25-3
	280	32	1¼“	50,8	14	30,2	58,7	73	80	M10x45	0,65	AFGB 32-3
	210	38	1½“	60,3	16	35,7	69,9	83	94	M12x50	0,98	AFGB 38-3
	210	51	2“	71,4	16	42,9	77,8	97	102	M12x50	1,27	AFGB 51-3
	175	64	2½“	84,1	19	50,8	88,9	109	115	M12x60	1,69	AFGB 64-3
	160	76	3“	101,6	22	61,9	106,4	131	135	M16x70	2,73	AFGB 76-3
	35	89	3½“	114,3	23	69,9	120,7	140	152	M16x70	3,02	AFGB 89-3
	35	102	4“	127	25	77,8	130,2	150	160	M16x70	3,44	AFGB 102-3
	35	127	5“	152,4	28	92,1	152,4	180	183	M16x80	4,77	AFGB 127-3
„6000“ ISO 6162-2	420	13	½“	31,7	16	18,2	40,5	48	57	M8x45	0,33	AFGB 13-6
	420	19	¾“	41,3	19	23,8	50,8	60	72	M10x50	0,64	AFGB 19-6
	420	25	1“	47,6	24	27,8	57,2	70	81	M12x65	1,01	AFGB 25-6
	420	32	1¼“	54	27	31,8	66,7	78	96	M12x70	1,55	AFGB 32-6 M12
	420	32	1¼“	54	27	31,8	66,7	78	96	M14x70	1,58	AFGB 32-6
	420	38	1½“	63,5	30	36,5	79,4	96	113	M16x80	2,40	AFGB 38-6
	420	51	2“	79,4	37	44,5	96,8	114	134	M20x100	4,10	AFGB 51-6
	320	64	2½“	107,7	48	58,7	123,8	150	175	M24x120	8,11	AFGB 64-6
	320	76	3“	131,7	58	71,4	152,4	178	210	M30x150	14,41	AFGB 76-6

1 ISO standardına göre delik düzeni. | Hole pattern according to ISO standard.
2 Maksimum çalışma basıncı, boru boyutuna ve kullanılan cıvatalara (8,8 / 10,9) bağlıdır. | The maximum working pressure depends on the pipe dimension and on the bolts used (8.8 / 10.9).

SAE-SOKET KAYNAKLI FLANŞ BAĞLANTISI
SAE-SOCKET WELD FLANGE CONNECTION

AFAL

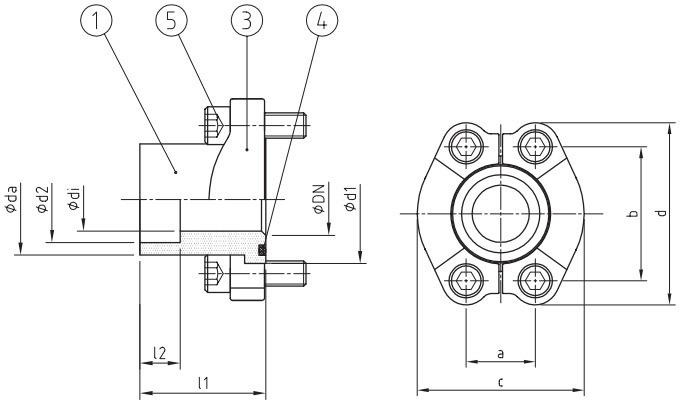

ISO 6162-1/2 [1]

- Gevşek flanş tasarımı
- Statik yükler için tasarlanmıştır

- Loose flange design
- Designed for static loads

MALZEME KOMBİNASYONU MATERIAL COMBINATION	SİPARİŞ ÖRNEĞİ ORDER EXAMPLE
Malzeme Yüzeyi / Material Surface	TYP DN-Serie-daxs-**
Çelik Galvanizli / Steel, Flange galvanised; NBR	AFAL 51-3-50- 01
Çelik Galvanizli / Steel, Flange galvanised; FKM	AFAL 51-3-50 - 02
Paslanmaz çelik AISI 316Ti; NBR / Stainless steel AISI 316Ti; NBR	AFAL 51-3-50 - 41
Paslanmaz çelik AISI 316Ti; NBR / Stainless steel AISI 316Ti; FKM	AFAL 51-3-50 - 42

Pos.	Tanım / Description
1	O-ring yivli flanş başlığı / Flange head with O-ring groove
3	Tek parça flanş kelepçesi veya bölünmüş flanş kelepçesi çifti / One-piece flange clamp or split flange clamp pair
5	O-Ring Sızdırma / O-Ring Sealing
6	Cıvatalar / Bolts

SERİLER SERIES	PN [2]	DN	ÖLÇÜ SIZE	BOYUTLAR [mm] DIMENSIONS											O-RING	CIVATALAR BOLTS	AĞIRLIK WEIGHT	SİPARİŞ KODU ORDER CODE
[psi]	[bar]	[mm]	[inch]	d1	di	d2	da	l1	l2	a	b	c	d		Pos. 4	Pos. 5	[kg]	TYP DN-Serie d2
„3000“ ISO 6162-1	160	13	½“	30,2	12,5	16,5	24	30	12	17,5	38,1	46	54		18,64x3,53	M8x25	0,31	AFAL 13-3
						17,6												AFAL 13-3
		19	¾“	38,1	15	20,5	31,5	35	13	22,2	47,6	52	65		24,99x3,53	M10x30	0,53	AFAL 19-3
						21,7												AFAL 19-3
						25,5												AFAL 19-3
		25	1“	44,4	20	25,5	38	40	14	26,2	52,4	59	70		32,92x3,53	M10x30	0,65	AFAL 25-3
						27,3												AFAL 25-3
						30,5												AFAL 25-3
		32	1¼“	50,8	25	30,5	43	45	16	30,2	58,7	73	80		37,69x3,53	M10x30	0,89	AFAL 32-3
						34,2												AFAL 32-3
						38,5												AFAL 32-3
		38	1½“	60,3	32	38,5	50	50	18	35,7	69,9	83	94		47,22x3,53	M12x35	1,34	AFAL 38-3
						42,3												AFAL 38-3
						49												AFAL 38-3
		51	2“	71,4	38	49	62	60	20	42,9	77,8	97	102		56,74x3,53	M12x35	1,75	AFAL 51-3
						50,7												AFAL 51-3
„6000“ ISO 6162-2	160	13	½“	31,7	11	16,5	24	35	13	18,2	40,5	48	57		18,64x3,53	M8x30	0,33	AFAL 13-6
						17,6												AFAL 13-6
		19	¾“	41,3	15	20,5	31,8	40	13	23,8	50,8	60	72		24,99x3,53	M10x35	0,80	AFAL 19-6
						21,7												AFAL 19-6
		25	1“	47,6	20	25,5	38	45	13	27,8	57,2	70	81		32,92x3,53	M12x45	0,98	AFAL 25-6
						27,3												AFAL 25-6
		32	1¼“	54	24	30,5	44	50	16	31,8	66,7	78	96		37,69x3,53	M14(12)x45	1,44	AFAL 32-6 (M12)
						34,2												AFAL 32-6 (M12)
		38	1½“	63,5	31	38,5	51	55	18	36,5	79,4	96	113		47,22x3,53	M16x55	2,14	AFAL 38-6
						42,3												AFAL 38-6

1 ISO standardına göre delik düzeni. | Hole pattern according to ISO standard.
2 Maksimum çalışma basıncı, boru boyutuna ve kullanılan cıvatalara (8,8 / 10,9) bağlıdır. | The maximum working pressure depends on the pipe dimension and on the bolts used (8.8 / 10.9).

SAE-FLANŞ DİŞLİ ADAPTÖR
SAE-FLANGE THREAD ADAPTER

AFAG

ISO 6162-1/2 [1]

- Silindirik BSP'li O-ring contalı saplama ucu diş ISO 1179-2 tip W.Yalnızca ayrık flanş kelepçe çifti (AFH) ile kullanın.

- Stud end with O-ring sealing with cylindrical BSP thread ISO 1179-2 type W. Only use with split flange clamp pair (AFH).

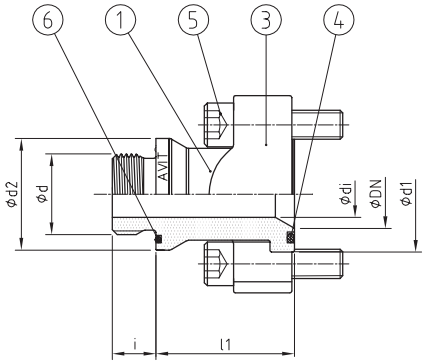

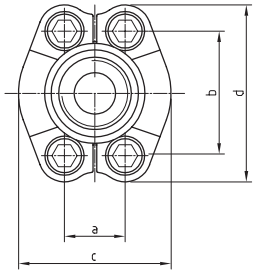

MALZEME KOMBİNASYONU MATERIAL COMBINATION	SİPARİŞ ÖRNEĞİ ORDER EXAMPLE
Malzeme Yüzeyi / Material Surface	TYP DN-Serie-daxs-**
Çelik Galvanizli / Steel, Galvanised; NBR	AFAG 51-3 38 - 01
Çelik Galvanizli / Steel, Galvanised; FKM	AFAG 51-3 38 - 02
Paslanmaz çelik AISI 316Ti; NBR / Stainless steel AISI 316Ti; NBR	AFAG 51-3 38 - 41
Paslanmaz çelik AISI 316Ti; NBR / Stainless steel AISI 316Ti; FKM	AFAG 51-3 38 - 42

PARÇA LİSTESİ PARTS LIST	
Pos.	Tanım / Description
1	O-Ring Yivli Dişli Flanş Kafası / Threaded Flange Head With O-Ring Groove
3	Bölünmüş Flanş Kelepçesi Çifti / Split Flange Clamp Pair
4	O-Ring Sızdırma / O-Ring Sealing
5	Cıvatalar / Bolts
6	O-Ring Sızdırma / O-Ring Sealing

SERİLER SERIES	PN [2]	DN							BOYUTLAR [mm] DIMENSIONS				O-RING		AĞIRLIK WEIGHT	SİPARİŞ KODU ORDER CODE
[psi]	[bar]	[mm]	d	d1	d2	di	l1	i	a	b	c	d	Pos. 4	Pos. 6	Pos. 5	TYP DN-Serie NG
„3000“ ISO 6162-1	350	13	G 3/8 A	30,2	24	8	45	12	17,5	38,1	46	54	18,64x3,53	17,0x1,5	M8x25	AFAG 13-3 12
			G 1/2 A		30	12	42	14						22,0x2,0		AFAG 13-3 16
	350	19	G 3/4 A	38,1	40	15	44	16	22,2	47,6	52	65	24,99x3,53	29,8x2,6	M10x30	AFAG 19-3 20
	320	25	G 3/4 A	44,4	40	15	56	16	26,2	52,4	59	70	32,92x3,53	29,8x2,6	M10x30	AFAG 25-3 20
			G 1 A		46	19	50	18						34,5x2,6		AFAG 25-3 25
	280	32	G 1 A	50,8	46	19	57	18	30,2	58,7	73	80	37,69x3,53	34,5x2,6	M10x30	AFAG 32-3 25
			G 1 1/4 A		54	24	45	20						43,0x3,0		AFAG 32-3 30
	210	38	G 1 1/4 A	60,3	54	24	64	20	35,7	69,9	83	94	47,22x3,53	43,0x3,0	M12x35	AFAG 38-3 30
			G 1 1/2 A		60	30	60	22						49,0x3,0		AFAG 38-3 38
	210	51	G 1 1/2 A	71,4	60	30	66	22	42,9	77,8	97	102	56,74x3,53	49,0x3,0	M12x35	AFAG 51-3 38
			G 2 A		75	40	60	24						61,0x3,5		AFAG 51-3 50
„6000“ ISO 6162-2	420	13	G 3/8 A	31,7	24	8	49	12	18,2	40,5	48	57	18,64x3,53	17,0x1,5	M8x30	AFAG 13-6 12
			G 1/2 A		30	12	42	14						22,0x2,0		AFAG 13-6 16
	420	19	G 3/4 A	41,3	40	15	48	16	23,8	50,8	60	72	24,99x3,53	29,8x2,6	M10x35	AFAG 19-6 20
			G 1 A		46	19	48	18						34,5x2,6		AFAG 19-6 25
	420	25	G 3/4 A	47,6	40	15	64	16	27,8	57,2	70	81	32,92x3,53	29,8x2,6	M12x45	AFAG 25-6 20
			G 1 A		46	19	57	18						34,5x2,6		AFAG 25-6 25
			G 1 1/4 A		54	24	70	20						43,0x3,0		AFAG 25-6 30
	420	32	G 1 A	54	46	19	70	18	31,8	66,7	78	96	37,69x3,53	34,5x2,6	M14(12)x45	AFAG 32-6 25 (M12)
			G 1 1/4 A		54	24	63	20						43,0x3,0		AFAG 32-6 30 (M12)
	420	38	G 1 1/4 A	63,5	54	24	78	20	36,5	79,4	96	113	47,22x3,53	43,0x3,0	M16x55	AFAG 38-6 30
			G 1 1/2 A		60	30	68	22						49,0x3,0		AFAG 38-6 38
	420	51	G 1 1/2 A	79,4	60	30	88	22	44,5	96,8	114	134	56,74x3,53	49,0x3,0	M20x70	AFAG 51-6 38
			G 2 A		75	40	81	24						61,0x3,5		AFAG 51-6 50

1 ISO standardına göre delik düzeni. | Hole pattern according to ISO standard.

24° KONUSLU SAE-FLANŞ
SAE-FLANGE WITH 24° CONUS

AFAM

ISO 6162-1/2 [1]

- Gevşek flanş sistemi sayesinde kolay montaj
- ISO 8434-1'e göre metrik dişli 24° konuslu vidalı uç

- Easy assembly by loose flange system
- Screwed end with 24° conus with metric thread acc.ISO 8434-1

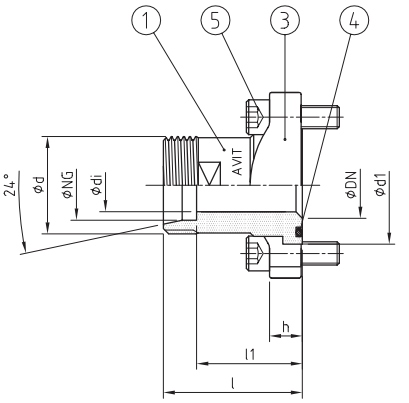

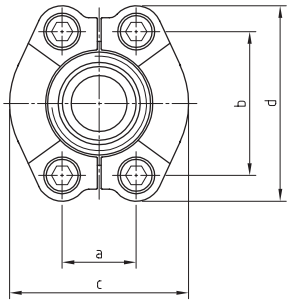

MALZEME KOMBİNASYONU / MATERIAL COMBINATION	SİPARİŞ ÖRNEĞİ / ORDER EXAMPLE
Malzeme Yüzeyi / Material Surface	TYP DN-Serie-daxs-**
Çelik Galvanizli / Steel, Galvanised; NBR	AFAM 25-3 - 25 - 01
Çelik Galvanizli / Steel, Galvanised; FKM	AFAM 25-3 - 25 - 02
Paslanmaz çelik AISI 316Ti; NBR / Stainless steel AISI 316Ti; NBR	AFAM 25-3 - 25 - 41
Paslanmaz çelik AISI 316Ti; NBR / Stainless steel AISI 316Ti; FKM	AFAM 25-3 - 25 - 42

PARÇA LİSTESİ / PARTS LIST	
Pos.	Tanım / Description
1	24° Konuslu Flanş / Flange With 24° Conus
3	Bölünmüş Flanş Kelepçesi Çifti / Split Flange Clamp Pair
4	O-Ring Sızdırma / O-Ring Sealing
5	Cıvatalar / Bolts

SERİLER / SERIES	PN[2]	DN	ÖLÇÜ / SIZE	NG	BOYUTLAR [mm] / DIMENSIONS									O-RING	CIVATALAR / BOLTS	AĞIRLIK / WEIGHT	SİPARİŞ KODU / ORDER CODE
[psi]	[bar]	[mm]	[inch]	[mm]	d	di	d1	l	l1	a	b	c	d	Pos. 4	Pos. 5	[kg]	TYP DN-Serie-NG
„3000“ ISO 6162-1	350	13	½“	12	M20x1,5	8	30,2	42	34,5	17,5	38,1	46	54	18,64x3,53	M8x25	0,31	AFAM 13-3-12
				15L	M22x1,5	11		42	40								AFAM 13-3-15
				16	M24x1,5	12		44	38,5								AFAM 13-3-16
	350	19	¾“	16	M24x1,5	12	38,1	47	38,5	22,2	47,6	52	65	24,99x3,53	M10x30	0,53	AFAM 19-3-16
				20	M30x2,0	16		49	38,5								AFAM 19-3-20
				22L	M30x2,0	18		47	39,5								AFAM 19-3-22
	320	25	1“	20	M30x2,0	15	44,4	55	44,5	26,2	52,4	59	70	32,92x3,53	M10x30	0,65	AFAM 25-3-20
				25	M36x2,0	20		57	45								AFAM 25-3-25
				28L	M36x2,0	23		53	45,5								AFAM 25-3-28
	280	32	1¼“	25	M36x2,0	20	50,8	55	43	30,2	58,7	73	80	37,69x3,53	M10x30	0,89	AFAM 32-3-25
				30	M42x2,0	25		57	43,5								AFAM 32-3-30
				35L	M45x2,0	30		53	42,5								AFAM 32-3-35
	210	38	1½“	35L	M45x2,0	30	60,3	56	45,5	35,7	69,9	83	94	47,22x3,53	M12x40	1,34	AFAM 38-3-35
				38	M52x2,0	30		62	46								AFAM 38-3-38
				42L	M52x2,0	36		56	45								AFAM 38-3-42
	210	51	2“	38	M52x2,0	30	71,4	66	50	42,9	77,8	97	102	56,74x3,53	M12x40	1,75	AFAM 51-3-38
				42L	M52x2,0	36		60	49								AFAM 51-3-42
„6000“ ISO 6162-2	420	13	½“	12	M20x1,5	8	31,7	45	37,5	18,2	40,5	48	57	18,64x3,53	M8x30	0,33	AFAM 13-6-12
				16	M24x1,5	12		47	38,5								AFAM 13-6-16
	420	19	¾“	16	M24x1,5	12	41,3	53	44,5	23,8	50,8	60	72	24,99x3,53	M10x35	0,80	AFAM 19-6-16
				20	M30x2,0	15		55	44,5								AFAM 19-6-20
	420	25	1“	20	M30x2,0	15	47,6	64	48	27,8	57,2	70	81	32,92x3,53	M12x45	0,98	AFAM 25-6-20
				25	M36x2,0	19		66	54								AFAM 25-6-25
	420	32	1¼“	25	M36x2,0	19	54	71	59	31,8	66,7	78	96	37,69x3,53	M14(12)x45	1,44	AFAM 32-6-25 (M12)
				30	M42x2,0	25		73	59,5								AFAM 32-6-30 (M12)
	420	38	1½“	30	M42x2,0	25	63,5	78	64,5	36,5	79,4	96	113	47,22x3,53	M16x55	2,14	AFAM 38-6-30
				38	M52x2,0	30		80	64								AFAM 38-6-38

Dipnotlar bkz. sayfa 46 | Footnotes see on page 46

24° KONUSLU SAE-DİRSEK FLANŞ
SAE-ELBOW FLANGE WITH 24° CONUS

AFWA

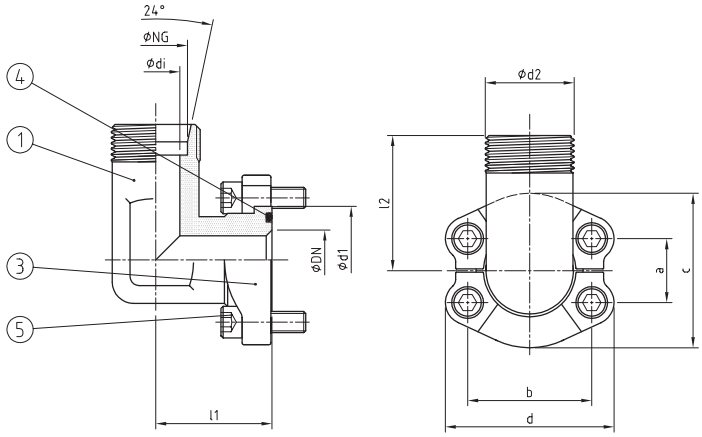

ISO 6162-1/2 [1]

- Gevşek flanş sistemi sayesinde kolay montaj
- ISO 8434-1'e göre metrik dişli 24° konuslu vidalı uç

- Easy assembly by loose flange system
- Screwed end with 24° conus with metric thread acc.ISO 8434-1

MALZEME KOMBİNASYONU / MATERIAL COMBINATION	SİPARİŞ ÖRNEĞİ / ORDER EXAMPLE
Malzeme Yüzeyi / Material Surface	TYP DN-Serie-daxs-**
Çelik Galvanizli / Steel, Galvanised; NBR	AFWA 25-3 - 25 - 01
Çelik Galvanizli / Steel, Galvanised; FKM	AFWA 25-3 - 25 - 02
Paslanmaz çelik AISI 316Ti; NBR / Stainless steel AISI 316Ti; NBR	AFWA 25-3 - 25 - 41
Paslanmaz çelik AISI 316Ti; NBR / Stainless steel AISI 316Ti; FKM	AFWA 25-3 - 25 - 42

PARÇA LİSTESİ / PARTS LIST	
Pos.	Tanım / Description
1	24° Konuslu Flanş / Flange With 24° Conus
3	Bölünmüş Flanş Kelepçesi Çifti / Split Flange Clamp Pair
4	O-Ring Sızdırma / O-Ring Sealing
5	Cıvatalar / Bolts

SERİLER / SERIES	PN[2]	DN	ÖLÇÜ / SIZE	NG			BOYUTLAR (mm) / DIMENSIONS							O-RING	CIVATALAR / BOLTS	AĞIRLIK / WEIGHT	SİPARİŞ KODU / ORDER CODE
[psi]	[bar]	[mm]	[inch]	[mm]	d2	di	d1	l1	l2	a	b	c	d	Pos. 4	Pos. 5	[kg]	TYP DN-Serie-NG
„3000“ ISO 6162-1	210	13	½“	12	M20x1,5	8	30,2	44	50	17,5	38,1	46	57	18,64x3,53	M8x25	0,43	AFWA 13-3-12
				15L	M22x1,5	11											AFWA 13-3-15
				16	M24x1,5	12											AFWA 13-3-16
	210	19	¾“	16	M24x1,5	12	38,1	53	64	22,2	47,6	52	68	24,99x3,53	M10x30	0,84	AFWA 19-3-16
				20	M30x2,0	16											AFWA 19-3-20
				22L	M30x2,0	18											AFWA 19-3-22
	210	25	1“	20	M30x2,0	15	44,4	60	65	26,2	52,4	59	74	32,92x3,53	M10x30	1,02	AFWA 25-3-20
				25	M36x2,0	20											AFWA 25-3-25
				28L	M36x2,0	23											AFWA 25-3-28
	210	32	1¼“	25	M36x2,0	20	50,8	55	64	30,2	58,7	73	81	37,69x3,53	M10x30	1,55	AFWA 32-3-25
				30	M42x2,0	25											AFWA 32-3-30
				35L	M45x2,0	30											AFWA 32-3-35
	210	38	1½“	35L	M45x2,0	30	60,3	66	78	35,7	69,9	83	95	47,22x3,53	M12x40	2,12	AFWA 38-3-35
				38	M52x2,0	30											AFWA 38-3-38
				42L	M52x2,0	36											AFWA 38-3-42
„6000“ ISO 6162-2	420	13	½“	12	M20x1,5	8	31,7	44	50	18,2	40,5	48	57	18,64x3,53	M8x30	0,69	AFWA 13-6-12
				16	M24x1,5	12											AFWA 13-6-16
	420	19	¾“	16	M24x1,5	12	41,3	53	64	23,8	50,8	60	72	24,99x3,53	M10x35	1,09	AFWA 19-6-16
				20	M30x2,0	15											AFWA 19-6-20
	420	25	1“	20	M30x2,0	15	47,6	60	62	27,8	57,2	70	82	32,92x3,53	M12x45	1,70	AFWA 25-6-20
				25	M36x2,0	20											AFWA 25-6-25
	420	32	1¼“	25	M36x2,0	20	54	70	72	31,8	66,7	78	95	37,69x3,53	M14(12)x45	2,32	AFWA 32-6-25 (M12)
				30	M42x2,0	25											AFWA 32-6-30 (M12)
	420	38	1½“	30	M42x2,0	25	63,5	80	84	36,5	79,4	96	110	47,22x3,53	M16x55	3,55	AFWA 38-6-30
				38	M52x2,0	30											AFWA 38-6-38

1 ISO standardına göre delik düzeni. | Hole pattern according to ISO standard.
2 Maksimum çalışma basıncı, boru boyutuna ve kullanılan cıvatalara (8,8 / 10,9) bağlıdır. | The maximum working pressure depends on the pipe dimension and on the bolts used (8.8 / 10.9).

SAE-ALIN KAYNAKLI FLANŞ BAĞLANTISI
SAE-BUTT WELD FLANGE CONNECTION

AFSA

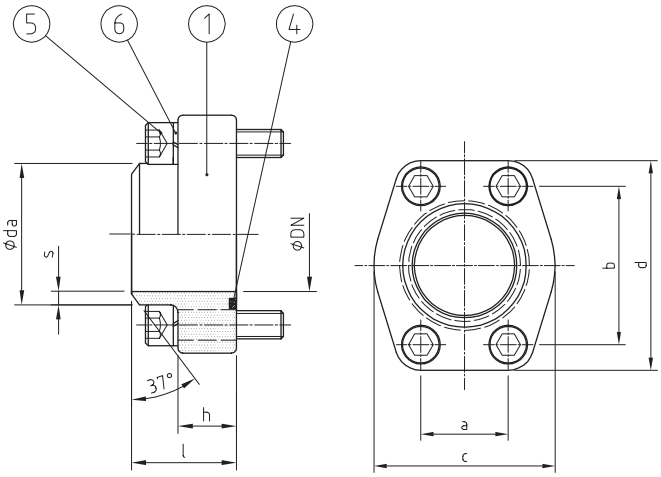

ISO 6162-1/2 [1]

- Basit tek parça tasarım
- Simple one-piece design

MALZEME KOMBİNASYONU MATERIAL COMBINATION	SİPARİŞ ÖRNEĞİ ORDER EXAMPLE
Malzeme Yüzeyi / Material Surface	TYP DN-Serie-daxs-**
Çelik / Steel; NBR	AFSA 51-3 - daxs - 01
Çelik / Steel; FKM	AFSA 51-3 - daxs - 02
Paslanmaz çelik AISI 316L; NBR / Stainless steel AISI 316L; NBR	AFSA 51-3 - daxs - 41
Paslanmaz çelik AISI 316L; FKM / Stainless steel AISI 316L; FKM	AFSA 51-3 - daxs - 42

PARÇA LİSTESİ PARTS LIST	
Pos.	Tanım / Description
1	O-Ring Yivli Flanş / Flange With O-Ring Groove
4	O-Ring Sızdırma / O-Ring Sealing
5	Cıvatalar / Bolts
6	Yaylı Kilit Rondela / Spring Lock Washers

SERİLER SERIES	PN[2]	DN	ÖLÇÜ SIZE	BOYUTLAR [mm] DIMENSIONS						O-RING	CIVATALAR BOLTS	AĞIRLIK WEIGHT	SİPARİŞ KODU ORDER CODE
[psi]	[bar]	[mm]	[inch]	l	h	a	b	c	d	Pos. 4	Pos. 5	[kg]	TYP DN-Serie daxs
„3000“ ISO 6162-1	350	13	½“	36	16	17,5	38,1	47	57	18,64x3,53	M8x30	0,31	AFSA 13-3 21,3x2,6
	350	19	¾“	36	18	22,2	47,6	49	66	24,99x3,53	M10x35	0,47	AFSA 19-3 26,9x3,6
	320	25	1“	36	18	26,2	52,4	53	71	32,92x3,53	M10x35	0,54	AFSA 25-3 33,7x3,2
	280	32	1¼“	41	21	30,2	58,7	69	80	37,69x3,53	M10x35	0,72	AFSA 32-3 42,3x3,2
	210	38	1½“	44	25	35,7	69,9	77	94	47,22x3,53	M12x45	1,12	AFSA 38-3 48,3x4,5
	210	51	2“	45	25	42,9	77,8	89	103	56,74x3,53	M12x45	1,29	AFSA 51-3 60,3x5,6
	175	64	2½“	50	25	50,8	88,9	101	115	69,44x3,53	M12x45	1,50	AFSA 64-3 76,1x2,9
	160	76	3“	50	27	61,9	106,4	124	135	85,32x3,53	M16x50	2,37	AFSA 76-3 88,9x3,6
	35	89	3½“	50	27	69,9	120,7	136	152	98,02x3,53	M16x50	3,38	AFSA 89-3 101,6x3,6
	35	102	4“	50	27	77,8	130,2	146	162	110,72x3,53	M16x50	3,02	AFSA 102-3 114,3x3,6
	35	127	5“	50	28	92,1	152,4	180	184	136,12x3,53	M16x55	3,53	AFSA 127-3 139,7x4,0
„6000“ ISO 6162-2	420	13	½“	36	16	18,2	40,5	47	57	18,64x3,53	M8x30	0,34	AFSA 13-6 21,3x4,5
	420	19	¾“	36	19	23,8	50,8	53	71	24,99x3,53	M10x35	0,56	AFSA 19-6 26,9x5,6
	420	25	1“	44	24	27,8	57,2	69	80	32,92x3,53	M12x45	1,00	AFSA 25-6 33,7x7,1
	420	32	1¼“	44	27	31,8	66,7	77	94	37,69x3,53	M12x50	1,33	AFSA 32-6 42,4x8,0 M12
	420	32	1¼“	44	27	31,8	66,7	77	94	37,69x3,53	M14x50	1,36	AFSA 32-6 42,4x8,0
	420	38	1½“	51	30	36,5	79,4	89	106	47,22x3,53	M16x55	2,04	AFSA 38-6 48,3x8,8
	420	51	2“	70	37	44,5	96,8	116	135	56,74x3,53	M20x70	4,01	AFSA 51-6 60,3x10,0
	320	64	2½“	75	45	58,7	123,8	150	166	69,44x3,53	M24x80	6,57	AFSA 64-6 76,1x12,5
	320	76	3“	90	55	71,4	152,4	178	208	85,32x3,53	M30x100	14,51	AFSA 76-6 88,9x14,2

1 ISO standardına göre delik düzeni. | Hole pattern according to ISO standard.
2 Maksimum çalışma basıncı, boru boyutuna ve kullanılan cıvatalara (8,8 / 10,9) bağlıdır. | The maximum working pressure depends on the pipe dimension and on the bolts used (8.8 / 10.9).

SAE-BUTT KAYNAKLI FLANŞ KAPLİN
SAE-BUTT WELD FLANGE COUPLING

AFSK

ISO 6162-1/2 [1]

- Basit tek parça tasarım
- Simple one-piece design

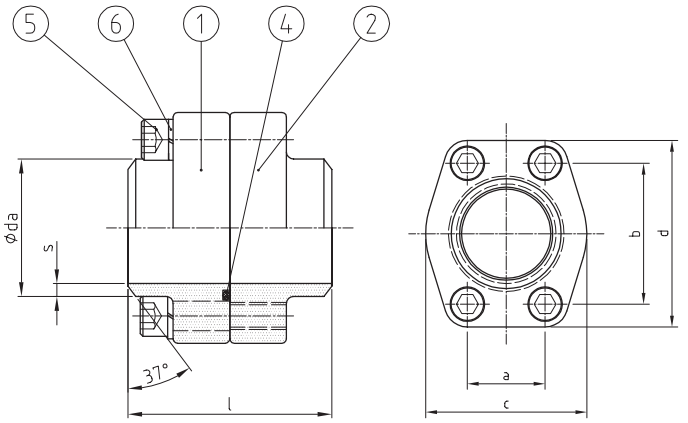

MALZEME KOMBİNASYONU MATERIAL COMBINATION	SİPARİŞ ÖRNEĞİ ORDER EXAMPLE
Malzeme Yüzeyi / Material Surface	TYP DN-Serie-daxs-**
Çelik / Steel; NBR	AFSK 51-3 - daxs - 01
Çelik / Steel; FKM	AFSK 51-3 - daxs - 02
Paslanmaz çelik AISI 316L; NBR / Stainless steel AISI 316L; NBR	AFSK 51-3 - daxs - 41
Paslanmaz çelik AISI 316L; FKM / Stainless steel AISI 316L; FKM	AFSK 51-3 - daxs - 42

PARÇA LİSTESİ PARTS LIST	
Pos.	Tanım / Description
1	O-Ring Yivli Flanş / Flange With O-Ring Groove
2	Karşı Flanş / Counter Flange
4	O-Ring Sızdırma / O-Ring Sealing
5	Cıvatalar / Bolts
6	Yaylı Kilit Rondela / Spring Lock Washers

SERİLER SERIES	PN[2]	DN	ÖLÇÜ SIZE	BOYUTLAR (mm) DIMENSIONS					O-RING	CIVATALAR BOLTS	AĞIRLIK WEIGHT	SİPARİŞ KODU ORDER CODE
[psi]	[bar]	[mm]	[inch]	l	a	b	c	d	Pos. 4	Pos. 5	[kg]	TYP DN-Serie daxs
„3000“ ISO 6162-1	350	13	½“	72	17,5	38,1	47	57	18,64x3,53	M8x30	0,58	AFSK 13-3 21,3x2,6
	350	19	¾“	72	22,2	47,6	49	66	24,99x3,53	M10x35	0,87	AFSK 19-3 26,9x3,6
	320	25	1“	76	26,2	52,4	53	71	32,92x3,53	M10x35	1,01	AFSK 25-3 33,7x3,2
	280	32	1¼“	82	30,2	58,7	69	80	37,69x3,53	M10x35	1,14	AFSK 32-3 42,3x3,2
	210	38	1½“	88	35,7	69,9	77	94	47,22x3,53	M12x45	2,11	AFSK 38-3 48,3x4,5
	210	51	2“	90	42,9	77,8	89	103	56,74x3,53	M12x45	2,47	AFSK 51-3 60,3x5,6
	175	64	2½“	100	50,8	88,9	101	115	69,44x3,53	M12x45	2,86	AFSK 64-3 76,1x2,9
	160	76	3“	100	61,9	106,4	124	135	85,32x3,53	M16x50	4,43	AFSK 76-3 88,9x3,6
	35	89	3½“	100	69,9	120,7	136	152	98,02x3,53	M16x50	6,45	AFSK 89-3 101,6x3,6
	35	102	4“	100	77,8	130,2	146	162	110,72x3,53	M16x50	5,72	AFSK 102-3 114,3x3,6
	35	127	5“	100	92,1	152,4	180	184	136,12x3,53	M16x55	6,71	AFSK 127-3 139,7x4,0
„6000“ ISO 6162-2	420	13	½“	72	18,2	40,5	47	57	18,64x3,53	M8x30	0,66	AFSK 13-6 21,3x4,5
	420	19	¾“	72	23,8	50,8	53	71	24,99x3,53	M10x35	1,05	AFSK 19-6 26,9x5,6
	420	25	1“	88	27,8	57,2	69	80	32,92x3,53	M12x45	1,86	AFSK 25-6 33,7x7,1
	420	32	1¼“	88	31,8	66,7	77	94	37,69x3,53	M12x50	2,44	AFSK 32-6 42,4x8,0 M12
	420	32	1¼“	88	31,8	66,7	77	94	37,69x3,53	M14x50	2,47	AFSK 32-6 42,4x8,0
	420	38	1½“	102	36,5	79,4	89	106	47,22x3,53	M16x55	3,76	AFSK 38-6 48,3x8,8
	420	51	2“	140	44,5	96,8	116	135	56,74x3,53	M20x70	7,36	AFSK 51-6 60,3x10,0
	320	64	2½“	150	58,7	123,8	150	166	69,44x3,53	M24x80	13,90	AFSK 64-6 76,1x12,5
	320	76	3“	180	71,4	152,4	178	208	85,32x3,53	M30x100	26,63	AFSK 76-6 88,9x14,2

1 ISO standardına göre delik düzeni. | Hole pattern according to ISO standard.
2 Maksimum çalışma basıncı, boru boyutuna ve kullanılan cıvatalara (8,8 / 10,9) bağlıdır. | The maximum working pressure depends on the pipe dimension and on the bolts used (8.8 / 10.9).

SAE-BUTT KAYNAKLI KARŞI FLANŞ
SAE-BUTT WELD COUNTER FLANGE

AFSG

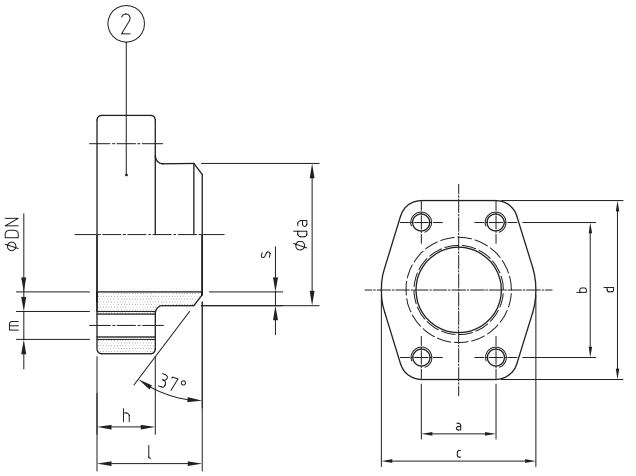

ISO 6162-1/2 [1]

- Basit tek parça tasarım
- Simple one-piece design

MALZEME KOMBİNASYONU MATERIAL COMBINATION	SİPARİŞ ÖRNEĞİ ORDER EXAMPLE
Malzeme Yüzeyi / Material Surface	TYP DN-Serie-daxs-**
Çelik / Steel; NBR	AFSG 51-3 - daxs - 01
Paslanmaz çelik AISI 316L; NBR / Stainless steel AISI 316L; NBR	AFSG 51-3 - daxs - 41

PARÇA LİSTESİ PARTS LIST	
Pos.	Tanım / Description
2	Karşı Flanş / Counter Flange

SERİLER SERIES	PN [2]	DN	ÖLÇÜ SIZE	BOYUTLAR [mm] DIMENSIONS						CIVATALAR BOLTS	AĞIRLIK WEIGHT	SİPARİŞ KODU ORDER CODE
[psi]	[bar]	[mm]	[inch]	l	h	a	b	c	d	m	[kg]	TYP DN-Serie daxs
„3000“ ISO 6162-1	350	13	½“	36	16	17,5	38,1	47	57	M8	0,25	AFSG 13-3 21,3x2,6
	350	19	¾“	36	18	22,2	47,6	49	66	M10	0,36	AFSG 19-3 26,9x3,6
	320	25	1“	36	18	26,2	52,4	53	71	M10	0,43	AFSG 25-3 33,7x3,2
	280	32	1¼“	41	21	30,2	58,7	69	80	M10	0,63	AFSG 32-3 42,3x3,2
	210	38	1½“	44	25	35,7	69,9	77	94	M12	0,94	AFSG 38-3 48,3x4,5
	210	51	2“	45	25	42,9	77,8	89	103	M12	1,12	AFSG 51-3 60,3x5,6
	175	64	2½“	50	25	50,8	88,9	101	115	M12	1,31	AFSG 64-3 76,1x2,9
	160	76	3“	50	27	61,9	106,4	124	135	M16	1,95	AFSG 76-3 88,9x3,6
	35	89	3½“	50	27	69,9	120,7	136	152	M16	2,96	AFSG 89-3 101,6x3,6
	35	102	4“	50	27	77,8	130,2	146	162	M16	2,58	AFSG 102-3 114,3x3,6
	35	127	5“	50	28	92,1	152,4	180	184	M16	3,06	AFSG 127-3 139,7x4,0
„6000“ ISO 6162-2	420	13	½“	36	16	18,2	40,5	47	57	M8	0,28	AFSG 13-6 21,3x4,5
	420	19	¾“	36	19	23,8	50,8	53	71	M10	0,45	AFSG 19-6 26,9x5,6
	420	25	1“	44	24	27,8	57,2	69	80	M12	0,80	AFSG 25-6 33,7x7,1
	420	32	1¼“	44	27	31,8	66,7	77	94	M12	1,07	AFSG 32-6 42,4x8,0 M12
	420	32	1¼“	44	27	31,8	66,7	77	94	M14	1,08	AFSG 32-6 42,4x8,0
	420	38	1½“	51	30	36,5	79,4	89	106	M16	1,60	AFSG 38-6 48,3x8,8
	420	51	2“	70	37	44,5	96,8	116	135	M20	3,13	AFSG 51-6 60,3x10,0
	320	64	2½“	75	45	58,7	123,8	150	166	M24	5,97	AFSG 64-6 76,1x12,5
	320	76	3“	90	55	71,4	152,4	178	208	M30	11,32	AFSG 76-6 88,9x14,2

1 ISO standardına göre delik düzeni. | Hole pattern according to ISO standard.
2 Maksimum çalışma basıncı, boru boyutuna ve kullanılan cıvatalara (8,8 / 10,9) bağlıdır. | The maximum working pressure depends on the pipe dimension and on the bolts used (8.8 / 10.9).

SAE-DİRSEK ALIN KAYNAKLI FLANŞ BAĞLANTISI
SAE-ELBOW BUTT WELD FLANGE CONNECTION

AFW

ISO 6162-1/2 [1]

- Çok kompakt ve sade tek parça tasarım.
- Very compact and simple one-piece design.

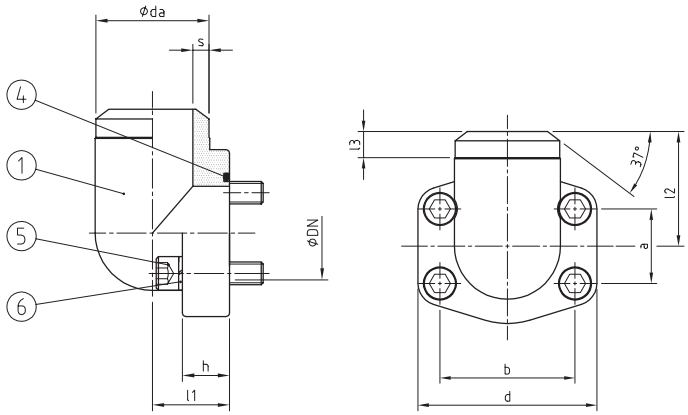

MALZEME KOMBİNASYONU / MATERIAL COMBINATION	SİPARİŞ ÖRNEĞİ / ORDER EXAMPLE
Malzeme Yüzeyi / Material Surface	TYP DN-Serie-daxs-**
Çelik / Steel; NBR	AFW 51-3 - daxs - 01
Çelik / Steel; FKM	AFW 51-3 - daxs - 02
Paslanmaz çelik AISI 316L; NBR / Stainless steel AISI 316L; NBR	AFW 51-3 - daxs - 41
Paslanmaz çelik AISI 316L; FKM / Stainless steel AISI 316L; FKM	AFW 51-3 - daxs - 42

PARÇA LİSTESİ / PARTS LIST	
Pos.	Tanım / Description
1	O-Ring Yivli Dirsek Flanş / Elbow Flange With O-Ring Groove
4	O-Ring Sızdırma / O-Ring Sealing
5	Cıvatalar / Bolts
6	Yaylı Kilit Rondela / Spring Lock Washers

SERİLER / SERIES	PN[2]	DN	ÖLÇÜ / SIZE	BOYUTLAR (mm) / DIMENSIONS							O-RING	CIVATALAR / BOLTS	AĞIRLIK / WEIGHT	SİPARİŞ KODU / ORDER CODE
[psi]	[bar]	[mm]	[inch]	l1	l2	l3	h	a	b	d	Pos. 4	Pos. 5	[kg]	TYP DN-Serie daxs
„3000“ ISO 6162-1	350	13	½“	18	40	12	17	17,5	38,1	57	18,64x3,53	M8x30	0,45	AFW 13-3 21,3x2,6
	350	19	¾“	22	41	12	18	22,2	47,6	66	24,99x3,53	M10x35	0,63	AFW 19-3 26,9x3,6
	320	25	1“	28	50	13	24	26,2	52,4	71	32,92x3,53	M10x35	0,74	AFW 25-3 33,7x3,2
	280	32	1¼“	30	57	13	22	30,2	58,7	80	37,69x3,53	M10x35	0,93	AFW 32-3 42,3x3,2
	210	38	1½“	36	66	14	25	35,7	69,9	94	47,22x3,53	M12x45	1,22	AFW 38-3 48,3x4,5
	210	51	2“	41	66	15	25	42,9	77,8	103	56,74x3,53	M12x45	1,70	AFW 51-3 60,3x5,6
	175	64	2½“	50	77	25	25	50,8	88,9	115	69,44x3,53	M12x45	2,70	AFW 64-3 76,1x2,9
„6000“ ISO 6162-2	420	13	½“	18	40	12	17	18,2	40,5	57	18,64x3,53	M8x30	0,40	AFW 13-6 21,3x4,5
	420	19	¾“	28	50	12	24	23,8	50,8	71	24,99x3,53	M10x35	0,53	AFW 19-6 26,9x5,6
	420	25	1“	30	57	13	24	27,8	57,2	80	32,92x3,53	M12x45	0,83	AFW 25-6 33,7x7,1
	420	32	1¼“	36	66	13	25	31,8	66,7	94	37,69x3,53	M12x50	1,80	AFW 32-6 42,4x8,0 M12
	420	32	1¼“	36	66	13	25	31,8	66,7	94	37,69x3,53	M14x50	1,83	AFW 32-6 42,4x8,0
	420	38	1½“	41	65	15	26	36,5	79,4	106	47,22x3,53	M16x55	1,90	AFW 38-6 48,3x8,8
	420	51	2“	45	75	15	35	44,5	96,8	135	56,74x3,53	M20x70	3,10	AFW 51-6 60,3x10,0

BİLGİ
İşlenmiş bir bloğun tüm eşleşme yüzeyinin (c, d boyutu) uygun bir yüzey kaplamasına sahip olması gerektiğini lütfen unutmayın.

INFORMATION
Please note that the entire mating surface (dimension c, d) of a machined block must have an appropriate surface finish.

1 ISO standardına göre delik düzeni. | Hole pattern according to ISO standard.
2 Maksimum çalışma basıncı, boru boyutuna ve kullanılan cıvatalara (8,8 / 10,9) bağlıdır. | The maximum working pressure depends on the pipe dimension and on the bolts used (8.8 / 10.9).

BSP DİŞLİ SAE-FLANŞ
SAE-FLANGE WITH BSP THREAD

AFE

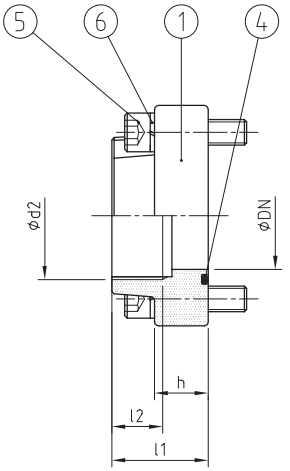

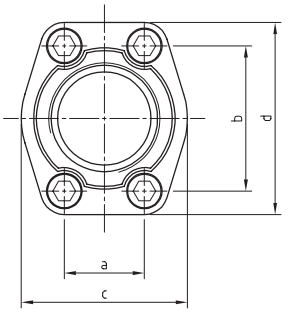

ISO 6162-1/2 [1]

- Silindirik BSP dişli ile acc. ISO 228-1. O-ringsiz karşı flanş tasarımı olarak da mevcuttur. Dişli delikli kanal (Tip AFEG).

- With cylindrical BSP thread acc. ISO 228-1. Also available as counter flange design without O-ring groove with threaded holes (Typ AFEG).

MALZEME KOMBİNASYONU MATERIAL COMBINATION	SİPARİŞ ÖRNEĞİ ORDER EXAMPLE
Malzeme Yüzeyi / Material Surface	TYP DN-Serie-daxs-**
Çelik / Steel; NBR	AFE 51-3 - 01
Çelik / Steel; FKM	AFE 51-3 - 02
Paslanmaz çelik AISI 316L; NBR / Stainless steel AISI 316L; NBR	AFE 51-3 - 41
Paslanmaz çelik AISI 316L; FKM / Stainless steel AISI 316L; FKM	AFE 51-3 - 42

PARÇA LİSTESİ PARTS LIST	
Pos.	Tanım / Description
1	O-Ring Yivli Dişli Flanş / Thereaded Flange With O-Ring Groove
4	O-Ring Sızdırma / O-Ring Sealing
5	Cıvatalar / Bolts
6	Yaylı Kilit Rondela / Spring Lock Washers

SERİLER SERIES	PN[2]	DN	BOYUTLAR (mm) DIMENSIONS								O-RING	CIVATALAR BOLTS	AĞIRLIK WEIGHT	SİPARİŞ KODU ORDER CODE
[psi]	[bar]	[mm]	d2	l1	l2	h	a	b	c	d	Pos. 4	Pos. 5	[kg]	TYP DN-Serie
„3000“ ISO 6162-1	350	13	G 1/2	36	15	16	17,5	38,1	47	57	18,64x3,53	M8x30	0,35	AFE 13-3
	350	19	G 3/4	36	18	18	22,2	47,6	49	66	24,99x3,53	M10x35	0,50	AFE 19-3
	320	25	G 1	38	20	18	26,2	52,4	53	71	32,92x3,53	M10x35	0,57	AFE 25-3
	280	32	G 1 1/4	41	22	21	30,2	58,7	69	80	37,69x3,53	M10x35	0,81	AFE 32-3
	210	38	G 1 1/2	44	24	25	35,7	69,9	77	94	47,22x3,53	M12x45	1,23	AFE 38-3
	210	51	G 2	45	26	25	42,9	77,8	89	103	56,74x3,53	M12x45	1,33	AFE 51-3
	175	64	G 2 1/2	50	30	25	50,8	88,9	101	115	69,44x3,53	M12x45	1,67	AFE 64-3
	160	76	G 3	50	30	27	61,9	106,4	124	135	85,32x3,53	M16x50	2,60	AFE 76-3
	35	89	G 3 1/2	50	27	27	69,9	120,7	136	152	98,02x3,53	M16x50	3,54	AFE 89-3
	35	102	G 4	50	30	27	77,8	130,2	146	162	110,72x3,53	M16x50	3,32	AFE 102-3
	35	127	G 5	50	30	28	92,1	152,4	180	184	136,12x3,53	M16x55	3,84	AFE 127-3
„6000“ ISO 6162-2	420	13	G 1/2	36	15	16	18,2	40,5	47	57	18,64x3,53	M8x30	0,36	AFE 13-6
	420	19	G 3/4	36	18	19	23,8	50,8	53	71	24,99x3,53	M10x35	0,62	AFE 19-6
	420	25	G 1	44	20	24	27,8	57,2	69	80	32,92x3,53	M12x45	1,02	AFE 25-6
	420	32	G 1 1/4	44	22	27	31,8	66,7	77	94	37,69x3,53	M12x50	1,41	AFE 32-6 M12
	420	32	G 1 1/4	44	22	27	31,8	66,7	77	94	37,69x3,53	M14x50	1,44	AFE 32-6
	420	38	G 1 1/2	51	24	30	36,5	79,4	89	106	47,22x3,53	M16x55	2,12	AFE 38-6
	420	51	G 2	70	33	37	44,5	96,8	116	135	56,74x3,53	M20x70	4,01	AFE 51-6
	320	64	G 2 1/2	75	35	45	58,7	123,8	150	166	69,44x3,53	M24x80	6,75	AFE 64-6
	320	76	G 3	90	40	55	71,4	152,4	178	208	85,32x3,53	M30x100	14,86	AFE 76-6

BİLGİ

İşlenmiş bir bloğun tüm eşleşme yüzeyinin (c, d boyutu) uygun bir yüzey kaplamasına sahip olması gerektiğini lütfen unutmayın.

INFORMATION

Please note that the entire mating surface (dimension c, d) of a machined block must have an appropriate surface finish.

1 ISO standardına göre delik düzeni. | Hole pattern according to ISO standard.
2 Maksimum çalışma basıncı, boru boyutuna ve kullanılan cıvatalara (8,8 / 10,9) bağlıdır. | The maximum working pressure depends on the pipe dimension and on the bolts used (8.8 / 10.9).

SAE-SOKET KAYNAKLI FLANŞ BAĞLANTISI
SAE-SOCKET WELD FLANGE CONNECTION

AFLA

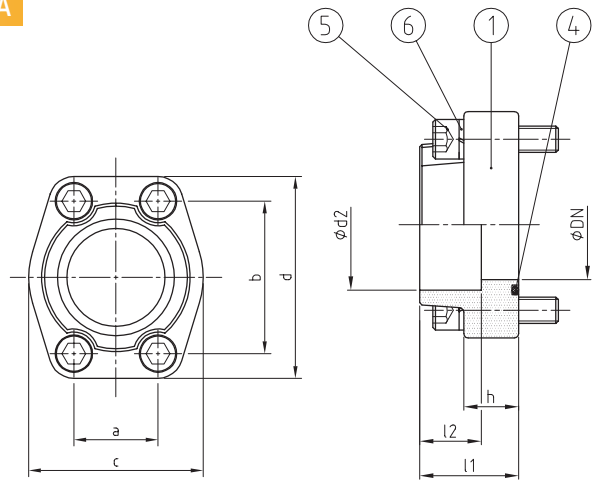

ISO 6162-1/2 [1]

- Basit tek parça tasarım.
- Karşı flanş (AFLG) olarak da mevcuttur

- Simple one-piece design.
- Also available as counter flange (AFLG)

MALZEME KOMBİNASYONU MATERIAL COMBINATION	SİPARİŞ ÖRNEĞİ ORDER EXAMPLE
Malzeme Yüzeyi / Material Surface	TYP DN-Serie-daxs-**
Çelik / Steel; NBR	AFLA 51-3 - 61 - 01
Çelik / Steel; FKM	AFLA 51-3 - 61 - 02
Paslanmaz çelik AISI 316L; NBR / Stainless steel AISI 316L; NBR	AFLA 51-3 - 61 - 41
Paslanmaz çelik AISI 316L; FKM / Stainless steel AISI 316L; FKM	AFLA 51-3 - 61 - 42

PARÇA LİSTESİ PARTS LIST	
Pos.	Tanım / Description
1	O-Ring Yivli Dirsek Flanş / Elbow Flange With O-Ring Groove
4	O-Ring Sızdırma / O-Ring Sealing
5	Cıvatalar / Bolts
6	Yaylı Kilit Rondela / Spring Lock Washers

SERİLER SERIES	PN[2]	DN	ÖLÇÜ SIZE	BOYUTLAR [mm] DIMENSIONS							O-RING	CIVATALAR BOLTS	AĞIRLIK WEIGHT	SİPARİŞ KODU ORDER CODE
[psi]	[bar]	[mm]	[inch]	d2	l1	l2	h	a	b	c	d	Pos. 4	Pos. 5	TYP DN-Serie d2
„3000“ ISO 6162-1	160	13	½“	21,6	36	18	16	17,5	38,1	47	57	18,64x3,53	M8x30	AFLA 13-3
		19	¾“	27,2	36	18	18	22,2	47,6	49	66	24,99x3,53	M10x35	AFLA 19-3
		25	1“	34,5	36	18	18	26,2	52,4	53	71	32,92x3,53	M10x35	AFLA 25-3
		32	1¼“	42,8	41	18	21	30,2	58,7	69	80	37,69x3,53	M10x35	AFLA 32-3
		38	1½“	48,6	44	20	25	35,7	69,9	77	94	47,22x3,53	M12x45	AFLA 38-3
		51	2“	61	45	22	25	42,9	77,8	89	103	56,74x3,53	M12x45	AFLA 51-3
		64	2½“	76,6	50	24	25	50,8	88,9	101	115	69,44x3,53	M12x45	AFLA 64-3
		76	3“	90,5	50	28	27	61,9	106,4	124	135	85,32x3,53	M16x50	AFLA 76-3
	35	89	3½“	103	50	28	27	69,9	120,7	136	152	98,02x3,53	M16x50	AFLA 89-3
		102	4“	115	50	28	27	77,8	130,2	146	162	110,72x3,53	M16x50	AFLA 102-3
		127	5“	141	50	28	28	92,1	152,4	180	184	136,12x3,53	M16x55	AFLA 127-3
„6000“ ISO 6162-2	160	13	½“	21,6	36	18	16	18,2	40,5	47	57	18,64x3,53	M8x30	AFLA 13-6
		19	¾“	27,2	36	20	19	23,8	50,8	53	71	24,99x3,53	M10x35	AFLA 19-6
		25	1“	34,5	44	22	24	27,8	57,2	69	80	32,92x3,53	M12x45	AFLA 25-6
		32	1¼“	42,8	44	22	27	31,8	66,7	77	94	37,69x3,53	M12x50	AFLA 32-6 M12
		32	1¼“	42,8	44	22	27	31,8	66,7	77	94	37,69x3,53	M14x50	AFLA 32-6
		38	1½“	48,6	51	24	30	36,5	79,4	89	106	47,22x3,53	M16x55	AFLA 38-6
		51	2“	61	70	25	37	44,5	96,8	116	135	56,74x3,53	M20x70	AFLA 51-6

BİLGİ

İşlenmiş bir bloğun tüm eşleşme yüzeyinin (c, d boyutu) uygun bir yüzey kaplamasına sahip olması gerektiğini lütfen unutmayın.

INFORMATION

Please note that the entire mating surface (dimension c, d) of a machined block must have an appropriate surface finish.

1 ISO standardına göre delik düzeni. | Hole pattern according to ISO standard.
2 İç köşe kaynağı nedeniyle basınç kısıtlaması! Düşük basınç titreşiminde daha yüksek basınçlar mümkündür | The maximum working pressure depends on the pipe dimension and on the bolts used (8.8 / 10.9).

SAE-SOKET KAYNAKLI DÜZ FLANŞ
SAE-SOCKET WELD FLAT FLANGE

AFLAF

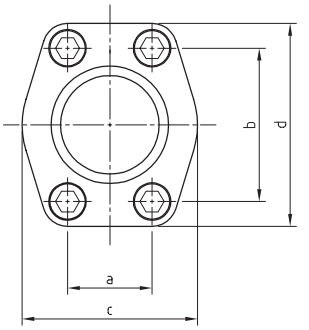

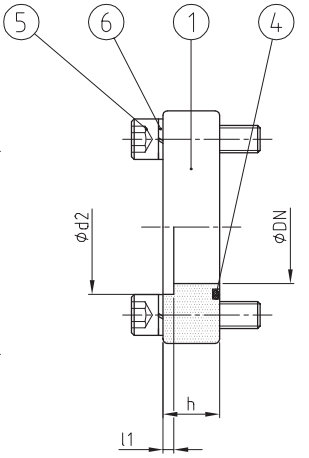

ISO 6162-1/2[1]

- Düz tasarım.
- Flat design.

MALZEME KOMBİNASYONU / MATERIAL COMBINATION	SİPARİŞ ÖRNEĞİ / ORDER EXAMPLE
Malzeme Yüzeyi / Material Surface	TYP DN-Serie-daxs-**
Çelik / Steel; NBR	AFLAF 51-3 - 61 - 01
Çelik / Steel; FKM	AFLAF 51-3 - 61 - 02
Paslanmaz çelik AISI 316L; NBR / Stainless steel AISI 316L; NBR	AFLAF 51-3 - 61 - 41
Paslanmaz çelik AISI 316L; FKM / Stainless steel AISI 316L; FKM	AFLAF 51-3 - 61 - 42

PARÇA LİSTESİ / PARTS LIST	
Pos.	Tanım / Description
1	O-Ring Yivli Flanş / Flange With O-Ring Groove
4	O-Ring Sızdırma / O-Ring Sealing
5	Cıvatalar / Bolts
6	Yaylı Kilit Rondela / Spring Lock Washers

SERİLER / SERIES	PN	DN	ÖLÇÜ / SIZE	BOYUTLAR [mm] / DIMENSIONS							O-RING	CIVATALAR / BOLTS	SİPARİŞ KODU / ORDER CODE
[psi]	[bar]	[mm]	[inch]	d2	l1	h	a	b	c	d	Pos. 4	Pos. 5	TYP DN-Serie d2
„3000“ ISO 6162-1	160	13	½“	21,6	3	16	17,5	38,1	47	57	18,64x3,53	M8x30	AFLAF 13-3
		19	¾“	27,2	4	18	22,2	47,6	49	66	24,99x3,53	M10x35	AFLAF 19-3
		25	1“	34,5	4	19	26,2	52,4	53	71	32,92x3,53	M10x35	AFLAF 25-3
		32	1¼“	42,8	4	21	30,2	58,7	69	80	37,69x3,53	M10x35	AFLAF 32-3
		38	1½“	48,6	4	25	35,7	69,9	77	94	47,22x3,53	M12x45	AFLAF 38-3
		51	2“	61	4	25	42,9	77,8	89	103	56,74x3,53	M12x45	AFLAF 51-3
		64	2½“	76,6	5	25	50,8	88,9	101	115	69,44x3,53	M12x45	AFLAF 64-3
		76	3“	90,5	5	27	61,9	106,4	124	135	85,32x3,53	M16x50	AFLAF 76-3
	35	89	3½“	103	5	27	69,9	120,7	136	152	98,02x3,53	M16x50	AFLAF 89-3
		102	4“	115,5	6	27	77,8	130,2	146	162	110,72x3,53	M16x50	AFLAF 102-3
		127	5“	142,5	6	28	92,1	152,4	180	184	136,12x3,53	M16x55	AFLAF 127-3
„6000“ ISO 6162-2	160	13	½“	21,6	4	16	18,2	40,5	47	57	18,64x3,53	M8x30	AFLAF 13-6
		19	¾“	27,2	4	19	23,8	50,8	53	71	24,99x3,53	M10x35	AFLAF 19-6
		25	1“	34,5	4	24	27,8	57,2	69	80	32,92x3,53	M12x45	AFLAF 25-6
		32	1¼“	42,8	4	27	31,8	66,7	77	94	37,69x3,53	M12x50	AFLAF 32-6 M12
		32	1¼“	42,8	4	27	31,8	66,7	77	94	37,69x3,53	M14x50	AFLAF 32-6
		38	1½“	48,6	4	30	36,5	79,4	89	106	47,22x3,53	M16x55	AFLAF 38-6
		51	2“	61	4	37	44,5	96,8	116	135	56,74x3,53	M20x70	AFLAF 51-6

BİLGİ

İşlenmiş bir bloğun tüm eşleşme yüzeyinin (c, d boyutu) uygun bir yüzey kaplamasına sahip olması gerektiğini lütfen unutmayın.

INFORMATION

Please note that the entire mating surface (dimension c, d) of a machined block must have an appropriate surface finish.

1 ISO standardına göre delik düzeni. | Hole pattern according to ISO standard.
2 İç köşe kaynağı nedeniyle basınç kısıtlaması! Düşük basınç titreşiminde daha yüksek basınçlar mümkündür | Pressure restriction due to fillet weld! At low pressure pulsation are higher pressures possible

SAE-KÖR FLANŞ
SAE-BLIND FLANGE

AFB

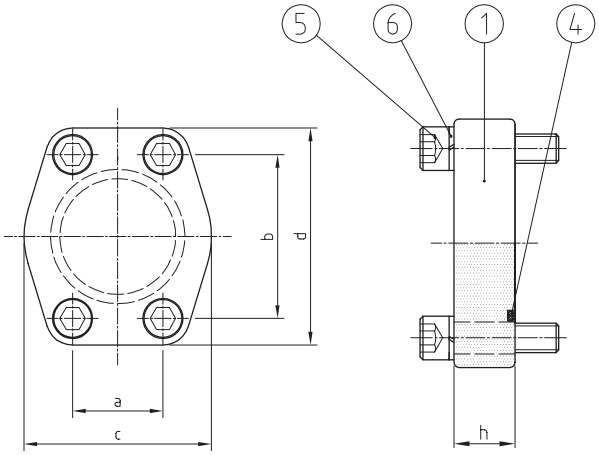

ISO 6162-1/2[1]

- Test noktası dişi G 1/4" ile de mevcuttur.
- Also available with test point thread G 1/4".

MALZEME KOMBİNASYONU MATERIAL COMBINATION	SİPARİŞ ÖRNEĞİ ORDER EXAMPLE
Malzeme Yüzeyi / Material Surface	TYP DN-Serie-daxs-**
Çelik / Steel; NBR	AFB 51-3 - 01
Çelik / Steel; FKM	AFB 51-3 - 02
Paslanmaz çelik AISI 316L; NBR / Stainless steel AISI 316L; NBR	AFB 51-3 - 41
Paslanmaz çelik AISI 316L; FKM / Stainless steel AISI 316L; FKM	AFB 51-3 - 42

PARÇA LİSTESİ PARTS LIST	
Pos.	Tanım / Description
1	O-Ring Yivli Kör Flanş / Blind Flange With O-Ring Groove
4	O-Ring Sızdırma / O-Ring Sealing
5	Cıvatalar / Bolts
6	Yaylı Kilit Rondela / Spring Lock Washers

SERİLER SERIES	PN[2]	DN	ÖLÇÜ SIZE	BOYUTLAR [mm] DIMENSIONS					O-RING	CIVATALAR BOLTS	AĞIRLIK WEIGHT	SİPARİŞ KODU ORDER CODE
[psi]	[bar]	[mm]	[inch]	h	a	b	c	d	Pos. 4	Pos. 5	[kg]	TYP DN-Serie
„3000" ISO 6162-1	350	13	½"	16	17,5	38,1	47	57	18,64x3,53	M8x30	0,18	AFB 13-3
	350	19	¾"	18	22,2	47,6	49	66	24,99x3,53	M10x35	0,26	AFB 19-3
	320	25	1"	18	26,2	52,4	53	71	32,92x3,53	M10x35	0,34	AFB 25-3
	280	32	1¼"	21	30,2	58,7	69	80	37,69x3,53	M10x35	0,66	AFB 32-3
	210	38	1½"	25	35,7	69,9	77	94	47,22x3,53	M12x45	1,07	AFB 38-3
	210	51	2"	25	42,9	77,8	89	103	56,74x3,53	M12x45	1,33	AFB 51-3
	175	64	2½"	25	50,8	88,9	101	115	69,44x3,53	M12x45	1,74	AFB 64-3
	160	76	3"	27	61,9	106,4	124	135	85,32x3,53	M16x50	2,98	AFB 76-3
	35	89	3½"	27	69,9	120,7	136	152	98,02x3,53	M16x50	3,80	AFB 89-3
	35	102	4"	27	77,8	130,2	146	162	110,72x3,53	M16x50	4,24	AFB 102-3
	35	127	5"	28	92,1	152,4	180	184	136,12x3,53	M16x55	5,02	AFB 127-3
„6000" ISO 6162-2	420	13	½"	16	18,2	40,5	47	57	18,64x3,53	M8x30	0,23	AFB 13-6
	420	19	¾"	19	23,8	50,8	53	71	24,99x3,53	M10x35	0,44	AFB 19-6
	420	25	1"	24	27,8	57,2	69	80	32,92x3,53	M12x45	0,76	AFB 25-6
	420	32	1¼"	27	31,8	66,7	77	94	37,69x3,53	M12x50	1,11	AFB 32-6 M12
	420	32	1¼"	27	31,8	66,7	77	94	37,69x3,53	M14x50	1,14	AFB 32-6
	420	38	1½"	30	36,5	79,4	89	106	47,22x3,53	M16x55	1,60	AFB 38-6
	420	51	2"	37	44,5	96,8	116	135	56,74x3,53	M20x70	3,32	AFB 51-6
	320	64	2½"	45	58,7	123,8	150	166	69,44x3,53	M24x80	6,02	AFB 64-6
	320	76	3"	55	71,4	152,4	178	208	85,32x3,53	M30x100	12,45	AFB 76-6

BİLGİ

İşlenmiş bir bloğun tüm eşleşme yüzeyinin (c, d boyutu) uygun bir yüzey kaplamasına sahip olması gerektiğini lütfen unutmayın.

INFORMATION

Please note that the entire mating surface (dimension c, d) of a machined block must have an appropriate surface finish.

1 ISO standardına göre delik düzeni. | Hole pattern according to ISO standard.
2 Maksimum çalışma basıncı kullanılan cıvatalara bağlıdır (8,8 / 10,9) | The maximum working pressure depends on the bolts used (8.8 / 10.9)

24° KONUSLU SAE-FLANŞ
SAE-FLANGE WITH 24° CONUS

AFM

ISO 6162-1/2

- Metrik dişli 24° konus ile vidalı uç. ISO 8434-1.
- Screwed end with 24° conus with metric thread acc. ISO 8434-1.

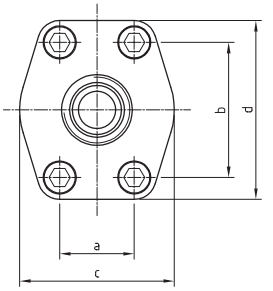

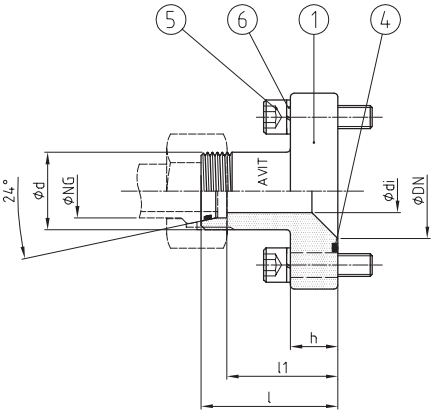

MALZEME KOMBİNASYONU MATERIAL COMBINATION	SİPARİŞ ÖRNEĞİ ORDER EXAMPLE
Malzeme Yüzeyi / Material Surface	TYP DN-Serie-daxs-**
Çelik, Galvanizli / Steel, galvanised; NBR	AFM 25-3 - 25 - 01
Çelik, Galvanizli / Steel, galvanised; FKM	AFM 25-3 - 25 - 02
Paslanmaz çelik AISI 316L; NBR / Stainless steel AISI 316L; NBR	AFM 25-3 - 25 - 41
Paslanmaz çelik AISI 316L; FKM / Stainless steel AISI 316L; FKM	AFM 25-3 - 25 - 42

PARÇA LİSTESİ PARTS LIST	
Pos.	Tanım / Description
1	24° Konuslu Flanş / Flange With 24° Conus
4	O-Ring Sızdırma / O-Ring Sealing
5	Cıvatalar / Bolts
6	Yaylı Kilit Rondela / Spring Lock Washers

SERİLER SERIES	PN[2]	DN	ÖLÇÜ SIZE	NG			BOYUTLAR [mm] DIMENSIONS								O-RING	CIVATALAR BOLTS	AĞIRLIK WEIGHT	SİPARİŞ KODU ORDER CODE
[psi]	[bar]	[mm]	[inch]	[mm]	d2	di	l	l1	h	a	b	c	d		Pos. 4	Pos. 5	[kg]	TYP DN-Serie-NG
„3000“ ISO 6162-1	350	13	½“	12	M20x1,5	8	47	39,5	16	17,5	38,1	46	54		18,64x3,53	M8x30	0,31	AFM 13-3-12
				15L	M22x1,5	11		40										AFM 13-3-15
				16	M24x1,5	12		38,5										AFM 13-3-16
	350	19	¾“	16	M24x1,5	12	52	43,5	18	22,2	47,6	52	65		24,99x3,53	M10x35	0,53	AFM 19-3-16
				20	M30x2,0	16		41,5										AFM 19-3-20
				22L	M30x2,0	18		44,5										AFM 19-3-22
	320	25	1“	20	M30x2,0	15	55	44,5	18	26,2	52,4	59	70		32,92x3,53	M10x35	0,65	AFM 25-3-20
				25	M36x2,0	20		43										AFM 25-3-25
				28L	M36x2,0	23		47,5										AFM 25-3-28
	280	32	1¼“	25	M36x2,0	20	60	48	21	30,2	58,7	73	80		37,69x3,53	M10x35	0,89	AFM 32-3-25
				30	M42x2,0	25		46,5										AFM 32-3-30
				35L	M45x2,0	30		49,5										AFM 32-3-35
	210	38	1½“	35L	M45x2,0	30	70	59,5	25	35,7	69,9	83	94		47,22x3,53	M12x45	1,34	AFM 38-3-35
				38	M52x2,0	30		54										AFM 38-3-38
				42L	M52x2,0	36		59										AFM 38-3-42
	210	51	2“	38	M52x2,0	30	72	56	25	42,9	77,8	97	102		56,74x3,53	M12x45	1,75	AFM 51-3-38
				42L	M52x2,0	36		61										AFM 51-3-42
„6000“ ISO 6162-2	420	13	½“	12	M20x1,5	8	47	39,5	16	18,2	40,5	48	57		18,64x3,53	M8x30	0,33	AFM 13-6-12
				16	M24x1,5	12		38,5										AFM 13-6-16
	420	19	¾“	16	M24x1,5	12	52	43,5	18	23,8	50,8	60	72		24,99x3,53	M10x35	0,80	AFM 19-6-16
				20	M30x2,0	15		41,5										AFM 19-6-20
	420	25	1“	20	M30x2,0	15	60	49,5	21	27,8	57,2	70	81		32,92x3,53	M12x45	0,98	AFM 25-6-20
				25	M36x2,0	20		48										AFM 25-6-25
	420	32	1¼“	25	M36x2,0	20	68	56	24	31,8	66,7	78	96		37,69x3,53	M14(12)x50	1,44	AFM 32-6-25 (M12)
				30	M42x2,0	25		54,5										AFM 32-6-30 (M12)
	420	38	1½“	30	M42x2,0	25	72	58,5	27	36,5	79,4	96	113		47,22x3,53	M16x55	2,14	AFM 38-6-30
				38	M52x2,0	30		56										AFM 38-6-38

Dipnotlar bkz. sayfa 56 | Footnotes see on page 56

24° KONUSLU SAE-DİRSEK FLANŞ
SAE-ELBOW FLANGE WITH 24° CONUS

AFMW

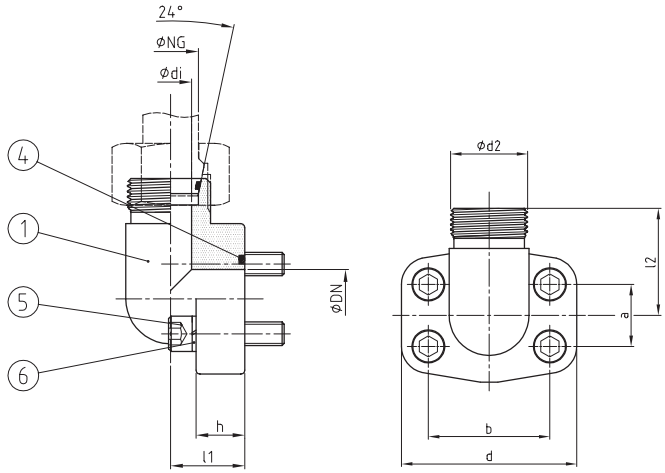

ISO 6162-1/2[1]

- Metrik dişli 24° konus ile vidalı uç. ISO 8434-1.
- Screwed end with 24° conus with metric thread acc. ISO 8434-1.

MALZEME KOMBİNASYONU MATERIAL COMBINATION	SİPARİŞ ÖRNEĞİ ORDER EXAMPLE
Malzeme Yüzeyi / Material Surface	TYP DN-Serie-daxs-**
Çelik, Galvanizli / Steel, galvanised; NBR	AFMW 25-3 - 25 - 01
Çelik, Galvanizli / Steel, galvanised; FKM	AFMW 25-3 - 25 - 02
Paslanmaz çelik AISI 316L; NBR / Stainless steel AISI 316L; NBR	AFMW 25-3 - 25 - 41
Paslanmaz çelik AISI 316L; FKM / Stainless steel AISI 316L; FKM	AFMW 25-3 - 25 - 42

PARÇA LİSTESİ PARTS LIST	
Pos.	Tanım / Description
1	24° Konuslu Dirsek Flanş / Elbow Flange With 24° Conus
4	O-Ring Sızdırma / O-Ring Sealing
5	Cıvatalar / Bolts
6	Yaylı Kilit Rondela / Spring Lock Washers

SERİLER SERIES	PN[2]	DN	ÖLÇÜ SIZE	NG			BOYUTLAR [mm] DIMENSIONS						O-RING	CIVATALAR BOLTS	AĞIRLIK WEIGHT	SİPARİŞ KODU ORDER CODE
[psi]	[bar]	[mm]	[inch]	[mm]	d2	di	l1	l2	h	a	b	d	Pos. 4	Pos. 5	[kg]	TYP DN-Serie -NG
„3000“ ISO 6162-1	350	13	½“	12	M20x1,5	8	18	36	19	17,5	38,1	57	18,64x3,53	M8x30	0,36	AFMW 13-3-12
				15L	M22x1,5	11										AFMW 13-3-15
				16	M24x1,5	12										AFMW 13-3-16
	350	19	¾“	16	M24x1,5	12	22	38	22	22,2	47,6	68	24,99x3,53	M10x35	0,55	AFMW 19-3-16
				20	M30x2,0	16										AFMW 19-3-20
				22L	M30x2,0	18										AFMW 19-3-22
	320	25	1“	20	M30x2,0	15	28	42	24	26,2	52,4	74	32,92x3,53	M10x35	0,75	AFMW 25-3-20
				25	M36x2,0	20										AFMW 25-3-25
				28L	M36x2,0	23										AFMW 25-3-28
	280	32	1¼“	25	M36x2,0	20	30	50	22	30,2	58,7	81	37,69x3,53	M10x35	1,09	AFMW 32-3-25
				30	M42x2,0	25										AFMW 32-3-30
				35L	M45x2,0	30										AFMW 32-3-35
	210	38	1½“	35L	M45x2,0	30	36	58	25	35,7	69,9	95	47,22x3,53	M12x45	1,61	AFMW 38-3-35
				38	M52x2,0	30										AFMW 38-3-38
				42L	M52x2,0	36										AFMW 38-3-42
„6000“ ISO 6162-2	420	13	½“	12	M20x1,5	8	20	36	16	18,2	40,5	57	18,64x3,53	M8x30	0,34	AFMW 13-6-12
				16	M24x1,5	12										AFMW 13-6-16
	420	19	¾“	16	M24x1,5	12	26	41	19	23,8	50,8	72	24,99x3,53	M10x35	1,61	AFMW 19-6-16
				20	M30x2,0	15										AFMW 19-6-20
	420	25	1“	20	M30x2,0	15	30	50	24	27,8	57,2	82	32,92x3,53	M12x45	1,42	AFMW 25-6-20
				25	M36x2,0	20										AFMW 25-6-25
	420	32	1¼“	25	M36x2,0	20	36	58	27	31,8	66,7	95	37,69x3,53	M14(12)x50	1,88	AFMW 32-6-25 (M12)
				30	M42x2,0	25										AFMW 32-6-30 (M12)
	420	38	1½“	30	M42x2,0	25	41	65	30	36,5	79,4	110	47,22x3,53	M16x55	2,71	AFMW 38-6-30
				38	M52x2,0	30										AFMW 38-6-38

1 ISO standardına göre delik düzeni. | Hole pattern according to ISO standard.
2 Maksimum çalışma basıncı kullanılan cıvatalara bağlıdır (8,8 / 10,9) | The maximum working pressure depends on the bolts used (8.8 / 10.9)
3 İşlenmiş bir bloğun tüm birleşme yüzeyi (c, d) uygun bir yüzey kaplamasına sahip olmalıdır. | The entire mating surface (c, d) of a machined block must have an appropriate surface finish.

24° KONUSLU SAE-DİRSEK FLANŞ
SAE-ELBOW FLANGE WITH 24° CONUS

SFVH

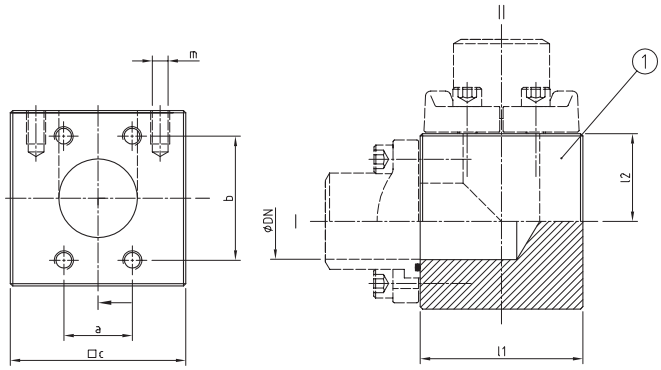

ISO 6162-1/2[1]

- Flanş dağıtıcılar, farklı boyut ve tiplerdeki ek bağlantılar ile genişletilebilir.
- Flange distributors can be extended with further connections of different sizes and types.

MALZEME KOMBİNASYONU MATERIAL COMBINATION	SİPARİŞ ÖRNEĞİ ORDER EXAMPLE
Malzeme Yüzeyi / Material Surface	TYP I / II - **
Çelik, Fosfatlı / Steel, Phospahtised	SFVH I=DN-Serie daxs / II=DN-Serie daxs - 01
Paslanmaz Çelik / Stinless Steel	SFVH I=DN-Serie daxs / II=DN-Serie daxs - 41

PARÇA LİSTESİ PARTS LIST	
Pos.	Tanım / Description
1	Manifold Bloğu / Manifold Block

SERİLER SERIES	PN[2]	DN	ÖLÇÜ SIZE	NG	BOYUTLAR (mm) DIMENSIONS				VİDA DİŞİ THREAD	AĞIRLIK WEIGHT	SİPARİŞ KODU ORDER CODE
[psi]	[bar]	[mm]	[inch]	l1	l2	c	a	b	m	[kg]	TYP DN-Serie
„3000“ ISO 6162-1	350	13	½“	53	30	60	17,5	38,1	M8	1,15	SFVH 13-3
	350	19	¾“	60	35	70	22,2	47,6	M10	2,06	SFVH 19-3
	320	25	1“	68	40	80	26,2	52,4	M10	3,01	SFVH 25-3
	280	32	1¼“	80	45	90	30,2	58,7	M10	4,44	SFVH 32-3
	210	38	1½“	90	50	100	35,7	69,9	M12	6,04	SFVH 38-3
	210	51	2“	102	55	110	42,9	77,8	M12	7,89	SFVH 51-3
	175	64	2½“	112	60	120	50,8	88,9	M12	9,56	SFVH 64-3
	160	76	3“	134	70	140	61,9	106,4	M16	15,3	SFVH 76-3
	35	89	3½“	150	80	160	69,9	120,7	M16	22,1	SFVH 89-3
	35	102	4“	160	85	170	77,8	130,2	M16	25,2	SFVH 102-3
	35	127	5“	185	95	190	92,1	152,4	M16	33,6	SFVH 127-3
„6000“ ISO 6162-2	420	13	½“	53	30	60	18,2	40,5	M8	1,38	SFVH 13-6
	420	19	¾“	67	37,5	75	23,8	50,8	M10	2,73	SFVH 19-6
	420	25	1“	77	42,5	85	27,8	57,2	M12	3,95	SFVH 25-6
	420	32	1¼“	88	50	100	31,8	66,7	M12	6,18	SFVH 32-6 M12
	420	32	1¼“	88	50	100	31,8	66,7	M14	6,18	SFVH 32-6
	420	38	1½“	108	60	120	36,5	79,3	M16	10,6	SFVH 38-6
	420	51	2“	127	70	140	44,5	96,8	M20	16,9	SFVH 51-6
	320	64	2½“	165	90	180	58,7	123,8	M24	37,1	SFVH 64-6
	320	76	3“	200	110	220	71,4	152,4	M30	66,8	SFVH 76-6

1 ISO standardına göre delik düzeni. | Hole pattern according to ISO standard.

SAE-FLANŞ DAĞITICI
SAE-FLANGE DISTRIBUTOR

SFV

ISO 6162-1/2[1]

- **Flanş dağıtıcılar, farklı boyut ve tiplerdeki ek bağlantılar ile genişletilebilir.**
- Flange distributors can be extended with further connections of different sizes and types.

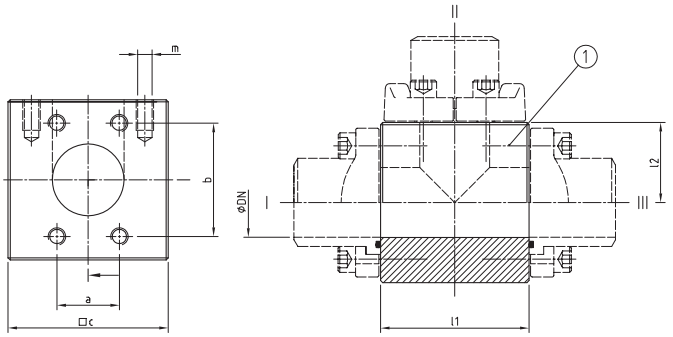

MALZEME KOMBİNASYONU MATERIAL COMBINATION	SİPARİŞ ÖRNEĞİ ORDER EXAMPLE
Malzeme Yüzeyi / Material Surface	TYP I / II / III - **
Çelik, Fosfatlı / Steel, Phospahtised	SFV I=DN-Serie daxs / II=DN-Serie daxs / III= DN-Serie daxs - 01
Paslanmaz Çelik / Stinless Steel	SFV I=DN-Serie daxs / II=DN-Serie daxs / III= DN-Serie daxs - 41

PARÇA LİSTESİ
PARTS LIST

Pos.	Tanım / Description
1	**Manifold Bloğu** / Manifold Block

SERİLER SERIES	PN	DN	ÖLÇÜ SIZE	BOYUTLAR (mm) DIMENSIONS					VİDA DİŞİ THREAD	AĞIRLIK WEIGHT	SİPARİŞ KODU ORDER CODE
[psi]	[bar]	[mm]	[inch]	l1	l2	c	a	b	m	[kg]	TYP DN-Serie
„3000“ ISO 6162-1	**350**	**13**	½“	55	30	60	17,5	38,1	M8	1,16	SFV 13-3
	350	**19**	¾“	70	35	70	22,2	47,6	M10	2,34	SFV 19-3
	320	**25**	1“	80	40	80	26,2	52,4	M10	3,43	SFV 25-3
	280	**32**	1¼“	90	45	90	30,2	58,7	M10	4,82	SFV 32-3
	210	**38**	1½“	100	50	100	35,7	69,9	M12	6,43	SFV 38-3
	210	**51**	2“	110	55	110	42,9	77,8	M12	7,98	SFV 51-3
	175	**64**	2½“	120	60	120	50,8	88,9	M12	9,47	SFV 64-3
	160	**76**	3“	140	70	140	61,9	106,4	M16	14,52	SFV 76-3
	35	**89**	3½“	160	80	160	69,9	120,7	M16	21,5	SFV 89-3
	35	**102**	4“	170	85	170	77,8	130,2	M16	24,2	SFV 102-3
	35	**127**	5“	190	95	190	92,1	152,4	M16	29,95	SFV 127-3
„6000“ ISO 6162-2	**420**	**13**	½“	60	30	60	18,2	40,5	M8	1,53	SFV 13-6
	420	**19**	¾“	75	37,5	75	23,8	50,8	M10	3,00	SFV 19-6
	420	**25**	1“	85	42,5	85	27,8	57,2	M12	4,22	SFV 25-6
	420	**32**	1¼“	100	50	100	31,8	66,7	M12	6,70	SFV 32-6 M12
	420	**32**	1¼“	100	50	100	31,8	66,7	M14	6,70	SFV 32-6
	420	**38**	1½“	120	60	120	36,5	79,3	M16	11,8	SFV 38-6
	420	**51**	2“	140	70	140	44,5	96,8	M20	17,8	SFV 51-6
	320	**64**	2½“	180	90	180	58,7	123,8	M24	38,8	SFV 64-6
	320	**76**	3“	220	110	220	71,4	152,4	M30	70,6	SFV 76-6

1 ISO standardına göre delik düzeni. | Hole pattern according to ISO standard.

SAE-ADAPTÖR FLANŞI
SAE-ADAPTER FLANGE

AFR

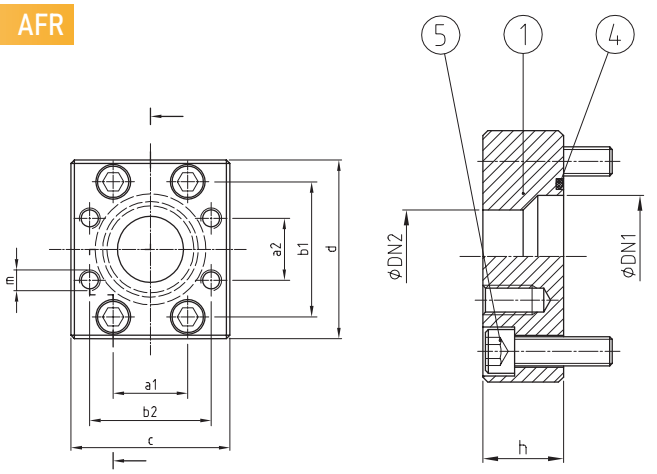

ISO 6162-1/2[1]

- Tabloda sadece standartlar belirtilmiştir. Diğer serideki boyutlar ve kombinasyonlar kısa sürede teslim edilebilir.
- Only the standards are indicated in the table. Other sizes and combinations across the series are deliverable in short time.

Ölçüye göre tasarım değişiklik gösterebilir | *Design may vary depending on the size*

MALZEME KOMBİNASYONU MATERIAL COMBINATION	SİPARİŞ ÖRNEĞİ ORDER EXAMPLE
Malzeme Yüzeyi / Material Surface	TYP DN1>DN2 - **
Çelik, Fosfatlı / Steel, Phospahtised; NBR	AFR 51-3 > 38-3 - 01
Çelik, Fosfatlı / Steel, Phospahtised; FKM	AFR 51-3 > 38-3 - 02
Paslanmaz Çelik / Stinless Steel; NBR	AFR 51-3 > 38-3 - 41
Paslanmaz Çelik / Stinless Steel; FKM	AFR 51-3 > 38-3 - 42

PARÇA LİSTESİ PARTS LIST	
Pos.	Tanım / Description
1	O-Ring Yivli Adaptör Flanşı / Adapter Flange With O-Ring Groove
4	O-Ring Sızdırma / O-Ring Sealing
5	Cıvatalar / Bolts

SERİLER SERIES	PN	DN>DN2	ÖLÇÜ SIZE	BOYUTLAR [mm] DIMENSIONS								O-RING	CIVATALAR BOLTS	SİPARİŞ KODU ORDER CODE
[psi]	[bar]	[mm]	[inch]	h	a1	b1	a2	b2	c	d	m	Pos. 4	Pos. 5	TYP DN1>DN2
„3000“ ISO 6162-1	320	25 > 19	1“ > ¾“	28	26,2	52,4	22,2	47,6	62	72	M10	32,92x3,53	M10x25	AFR 25-3>19-3
	280	32 > 25	1¼“ > 1“	28	30,2	58,7	26,2	52,4	73	80	M10	37,69x3,53	M10x30	AFR 32-3>25-3
	210	38 > 32	1½“ > 1¼“	32	35,7	69,9	30,2	58,7	83	94	M10	47,22x3,53	M12x35	AFR 38-3>32-3
		38 > 25	1½“ > 1“				26,2	52,4						AFR 38-3>25-3
	210	51 > 38	2“ > 1½“	32	42,9	77,8	35,7	69,9	97	102	M12	56,74x3,53	M12x35	AFR 51-3>38-3
		51 > 32	2“ > 1¼“	34			30,2	58,7			M10			AFR 51-3>32-3
	175	64 > 51	2½“ > 2“	36	50,8	88,9	42,9	77,8	109	115	M12	69,44x3,53	M12x40	AFR 64-3>51-3
		64 > 38	2½“ > 1½“				35,7	69,9			M12			AFR 64-3>38-3
	160	76 > 64	3“ > 2½“	40	61,9	106,4	50,8	88,9	131	135	M12	85,32x3,53	M16x50	AFR 76-3>64-3
		76 > 51	3“ > 2“				42,9	77,8			M12			AFR 76-3>51-3
	35	89 > 76	3½“ > 3“	40	69,9	120,7	61,9	106,4	140	152	M16	98,02x3,53	M16x50	AFR 89-3>76-3
		89 > 64	3½“ > 2½“				50,8	88,9			M12			AFR 89-3>64-3
	35	102 > 76	4“ > 3“	50	77,8	130,2	61,9	106,4	152	162	M16	110,72x3,53	M16x50	AFR 102-3>76-3
	35	127 > 76	5“ > 3“	65	92,1	152,4	61,9	106,4	180	185	M16	136,12x3,53	M16x55	AFR 127-3>76-3
„6000 ISO 6162-2	420	25 > 19	1“ > ¾“	32	27,8	57,2	23,8	50,8	70	81	M10	32,92x3,53	M12x25	AFR 25-6>19-6
	420	32 > 19	1¼“ > ¾“	38	31,8	66,7	23,8	50,8	78	96	M10	37,69x3,53	M14(12)x40	AFR 32-6 (M12) >19-6
		32 > 25	1¼“ > 1“				27,8	57,2			M12			AFR 32-6 (M12) >25-6
	420	38 > 25	1½“ > 1“	44	36,5	79,4	27,8	57,2	96	113	M12	47,22x3,53	M16x50	AFR 38-6>25-6
		38 > 32	1½“ > 1¼“				31,8	66,7			M14(M12)			AFR 38-6>32-6 (M12)
	420	51 > 32	2“ > 1¼“	52	44,5	96,8	31,8	66,7	114	134	M14(M12)	56,74x3,53	M20x50	AFR 51-6>32-6 (M12)
		51 > 38	2“ > 1½“				36,5	79,4			M16			AFR 51-6>38-6
	320	64 > 38	2½“ > 1½“	62	58,7	123,8	36,5	79,4	150	175	M16	69,44x3,53	M24x60	AFR 64-6>38-6
		64 > 51	2½“ > 2“				44,5	96,8			M20			AFR 64-6>51-6
	320	76 >51	3“ > 2“	80	71,4	152,4	44,5	96,8	178	210	M20	85,32x3,53	M30x70	AFR 76-6>51-6
		76 > 64	3“ > 2½“				58,7	123,8			M24			AFR 76-6>64-6

1 ISO standardına göre delik düzeni. | Hole pattern according to ISO standard.

SAE-FLANŞ DAĞITICI
SAE-FLANGE DISTRIBUTOR

BKS

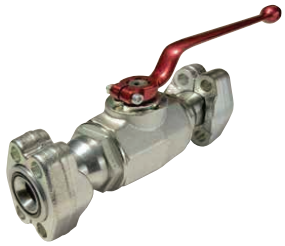

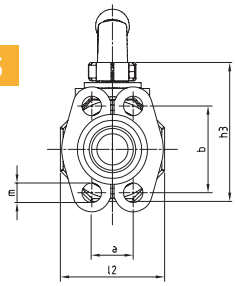

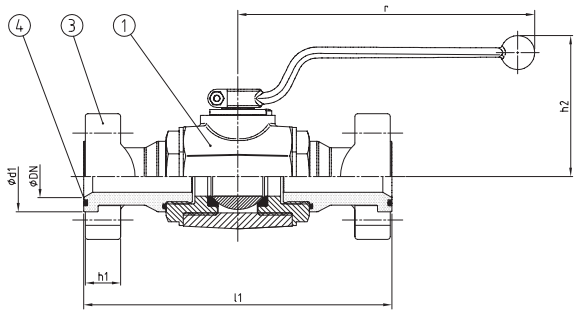

ISO 6162-1/2[1]

- 2/2 yollu küresel vana, bir basınç akışını kapatmak için her iki yöndekullanılır. Krank kolu ile.
- 2/2 way ball valve is used to shut-off a pressure flow in both directions. With cranked lever.

MALZEME KOMBİNASYONU MATERIAL COMBINATION Malzeme Yüzeyi / Material Surface	SİPARİŞ ÖRNEĞİ ORDER EXAMPLE TYP DN-Serie-**
Çelik, Galvanizli / Steel, Galvanised; NBR	BKS 51-3 - 21
Çelik, Galvanizli / Steel, Galvanised; FKM	BKS 51-3 - 22
Paslanmaz Çelik / Stinless Steel; NBR	BKS 51-3 - 41
Paslanmaz Çelik / Stinless Steel; FKM	BKS 51-3 - 42

PARÇA LİSTESİ PARTS LIST Pos.	Tanım / Description
1	Kollu Küresel Vana / Ball Valve With Lever
3	Ayrık Flanşlar / Split Flanges
4	O-Ring Sızdırma / O-Ring Sealing

SERİLER SERIES	PN	DN	ÖLÇÜ SIZE	BOYUTLAR (mm) DIMENSIONS									O-RING	SİPARİŞ KODU ORDER CODE
[psi]	[bar]	[mm]	[inch]	l1	l2	r	h1	h2	h3	a	b	m	Pos. 4	TYP DN-Serie
„3000“ ISO 6162-1	350	13	½“	167	40	163	13	80	62	17,5	38,1	9	18,64x3,53	BKS 13-3
	350	19	¾“	183	49	183	14	92	75	22,2	47,6	11	24,99x3,53	BKS 19-3
	320	25	1“	213	58	183	16	95	82	26,2	52,4	11	32,92x3,53	BKS 25-3
	280	32	1¼“	200	82	227	14	108	106	30,2	58,7	11,5	37,69x3,53	BKS 32-3
	210	38	1½“	230	94	227	16	115	118	35,7	69,9	13,5	47,22x3,53	BKS 38-3
	210	51	2“	252	111	227	16	120	134	42,9	77,8	13,5	56,74x3,53	BKS 51-3
„6000“ ISO 6162-2	420	13	½“	167	40	163	16	80	62	18,2	40,5	9	18,64x3,53	BKS 13-6
	420	19	¾“	191	49	183	19	92	75	23,8	50,8	11	24,99x3,53	BKS 19-6
	420	25	1“	227	58	183	24	95	82	27,8	57,2	13	32,92x3,53	BKS 25-6
	420	32	1¼“	235	82	227	27	108	106	31,8	66,7	13	37,69x3,53	BKS 32-6 M12
	420	32	1¼“	235	82	227	27	108	106	31,8	66,7	15	37,69x3,53	BKS 32-6
	420	38	1½“	266	94	227	30	115	118	36,5	79,4	17	47,22x3,53	BKS 38-6
	420	51	2“	302	111	227	37	120	134	44,5	96,8	21	56,74x3,53	BKS 51-6

SİPARİŞ KODU SEÇENEKLERİ

Her iki uçta da flanş bağlantılı (O-ring)..... BKS
Flanş bağlantılı (O-ring) ve karşı flanşlı..... -AG
Her iki ucu da karşı flanşlıdır..... -GG
Kilitleme cihazı ve asma kilit ile..... .-SCH
Kilitleme cihazı ile ancak asma kilit olmadan..... -SCHO

ORDER CODE OPTIONS

Both ends with flange connection (O-ring)..... BKS
With flange connection (O-ring) and counter flange..... -AG
Both ends with counter flange..... -GG
With locking device and padlock..... -SCH
With locking device but without padlock..... -SCHO

1 ISO standardına göre delik düzeni. | Hole pattern according to ISO standard.

TEST NOKTALI SAE-ARA FLANŞ
SAE-INTERMEDIATE FLANGE WITH TEST POINT

AFZ

ISO 6162-1/2[1]

- Test kaplinleri için G 1/4" iç dişli O-ring contalı ara flanş.[2]
A = İç diş için standart konum.

- Intermediate flange with O-ring sealing with G 1/4" internal thread for test couplings.[2]
A = Standard position for internal thread.

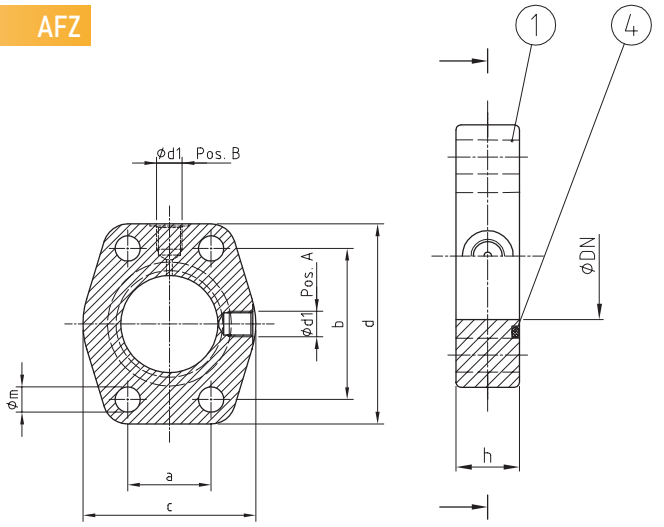

MALZEME KOMBİNASYONU MATERIAL COMBINATION	SİPARİŞ ÖRNEĞİ ORDER EXAMPLE
Malzeme Yüzeyi / Material Surface	TYP DN-Serie-**
Çelik, Galvanizli / Steel; NBR	AFZ 51-3 - A - 01
Çelik, Galvanizli / Steel; FKM	AFZ 51-3 - A - 02
Paslanmaz Çelik / Stinless Steel AISI 316L; NBR	AFZ 51-3 - A - 41
Paslanmaz Çelik / Stinless Steel AISI 316L; FKM	AFZ 51-3 - A - 42

PARÇA LİSTESİ PARTS LIST	
Pos.	Tanım / Description
1	O-Ring Yivli Ara Flanş / Intermediate Flange With O-Ring Groove
4	O-Ring Sızdırma / O-Ring Sealing

SERİLER SERIES	PN[2]	DN	ÖLÇÜ SIZE	BOYUTLAR (mm) DIMENSIONS							O-RING	SİPARİŞ KODU ORDER CODE
[psi]	[bar]	[mm]	[inch]	h	d1	a	b	c	d	m	Pos. 4	TYP DN-Serie
„3000“ ISO 6162-1	320	25	1“	18	G 1/8	26,2	52,4	59	71	11	32,92x3,53	AFZ 25-3
	280	32	1¼“	20	G 1/8	30,2	58,7	73	80	11,5	37,69x3,53	AFZ 32-3
	210	38	1½“	24	G 1/4	35,7	69,9	83	94	13,5	47,22x3,53	AFZ 38-3
	210	51	2“	24	G 1/4	42,9	77,8	97	103	13,5	56,74x3,53	AFZ 51-3
	175	64	2½“	24	G 1/4	50,8	88,9	109	115	13,5	69,44x3,53	AFZ 64-3
	160	76	3“	26	G 1/4	61,9	106,4	131	135	17	85,32x3,53	AFZ 76-3
	35	89	3½“	26	G 1/4	69,9	120,7	140	152	17	98,02x3,53	AFZ 89-3
	35	102	4“	26	G 1/4	77,8	130,2	150	162	17	110,72x3,53	AFZ 102-3
	35	127	5“	27	G 1/4	92,1	152,4	180	184	17	136,12x3,53	AFZ 127-3
„6000“ ISO 6162-2	420	25	1“	23	G 1/8	27,8	57,2	70	80	13	32,92x3,53	AFZ 25-6
	420	32	1¼“	26	G 1/4	31,8	66,7	78	94	13	37,69x3,53	AFZ 32-6 M12
	420	32	1¼“	26	G 1/4	31,8	66,7	78	94	15	37,69x3,53	AFZ 32-6
	420	38	1½“	29	G 1/4	36,5	79,4	96	106	17	47,22x3,53	AFZ 38-6
	420	51	2“	36	G 1/4	44,5	96,8	114	135	21	56,74x3,53	AFZ 51-6
	320	64	2½“	44	G 1/4	58,7	123,8	150	166	25	69,44x3,53	AFZ 64-6
	320	76	3“	54	G 1/4	71,4	152,4	178	208	32	85,32x3,53	AFZ 76-6

1 ISO standardına göre delik düzeni. | Hole pattern according to ISO standard.
2 Test kaplini teslimat kapsamına dahil değildir ve ayrı olarak sipariş edilmelidir. | The test coupling is not part of the scope of delivery and must be ordered separately

SAE-FLANŞ DAĞITICI
SAE-FLANGE DISTRIBUTOR

AFP

ISO 6162-1/2[1]

- Delikli ara flanş plakası olarak mevcuttur (Tip AFZP)
- Available as intermediate flange plate with bore (Typ AFZP)

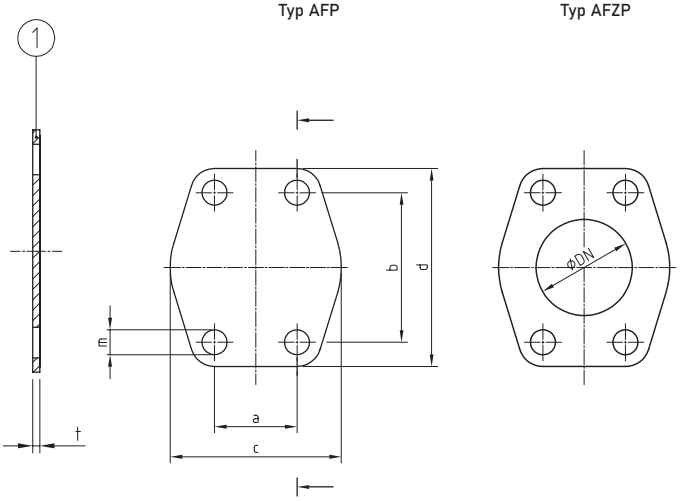

MALZEME KOMBİNASYONU MATERIAL COMBINATION	SİPARİŞ ÖRNEĞİ ORDER EXAMPLE
Malzeme Yüzeyi / Material Surface	TYP DN - **
Çelik / Steel	AFP 51-3 - 01
Çelik, Galvanizli / Steel, Galvanised	AFP 51-3 - 21
Paslanmaz Çelik / Stinless Steel AISI 304	AFP 51-3 - 41

PARÇA LİSTESİ
PARTS LIST

Pos.	Tanım / Description
1	Kör Plaka / Blind Plate

SERİLER SERIES	PN	DN	ÖLÇÜ SIZE	BOYUTLAR (mm) DIMENSIONS						SİPARİŞ KODU ORDER CODE	
[psi]	[bar]	[mm]	[inch]	t	a	b	c	d	m	TYP DN-Serie	TYP DN-Serie
„3000“ ISO 6162-1	-	**13**	½“	3	17,5	38,1	46	57	9	AFP 13-3	AFZP 13-3
	-	**19**	¾“	3	22,2	47,6	52	66	11	AFP 19-3	AFZP 19-3
	-	**25**	1“	3	26,2	52,4	59	71	11	AFP 25-3	AFZP 25-3
	-	**32**	1¼“	3	30,2	58,7	73	80	11,5	AFP 32-3	AFZP 32-3
	-	**38**	1½“	3	35,7	69,9	83	94	13,5	AFP 38-3	AFZP 38-3
	-	**51**	2“	3	42,9	77,8	97	103	13,5	AFP 51-3	AFZP 51-3
	-	**64**	2½“	3	50,8	88,9	109	115	13,5	AFP 64-3	AFZP 64-3
	-	**76**	3“	4	61,9	106,4	131	135	17	AFP 76-3	AFZP 76-3
	-	**89**	3½“	4	69,9	120,7	140	152	17	AFP 89-3	AFZP 89-3
	-	**102**	4“	4	77,8	130,2	150	162	17	AFP 102-3	AFZP 102-3
	-	**127**	5“	4	92,1	152,4	180	184	17	AFP 127-3	AFZP 127-3
„6000“ ISO 6162-2	-	**13**	½“	4	18,2	40,5	48	57	9	AFP 13-6	AFZP 13-6
	-	**19**	¾“	4	23,8	50,8	60	71	11	AFP 19-6	AFZP 19-6
	-	**25**	1“	4	27,8	57,2	70	80	13	AFP 25-6	AFZP 25-6
	-	**32**	1¼“	4	31,8	66,7	78	94	13	AFP 32-6 M12	AFZP 32-6 M12
	-	**32**	1¼“	4	31,8	66,7	78	94	15	AFP 32-6	AFZP 32-6
	-	**38**	1½“	4	36,5	79,4	96	106	17	AFP 38-6	AFZP 38-6
	-	**51**	2“	4	44,5	96,8	114	135	21	AFP 51-6	AFZP 51-6
	-	**64**	2½“	4	58,7	123,8	150	166	25	AFP 64-6	AFZP 64-6
	-	**76**	3“	4	71,4	152,4	178	208	32	AFP 76-6	AFZP 76-6

1 ISO standardına göre delik düzeni. | Hole pattern according to ISO standard.

Merkez Ofis / Center Office
100. Yıl Bulvarı Ostim Prestij İş Merkezi A/33-34
Yenimahalle / 06374, Ankara TÜRKİYE

T: +90 312 911 73 02

Almanya Fabrika / Germany Factory
G595 Clariant, 65929 Frankfurt, Germany

Çin Fabrika / China Factory
86 Modaoqiao Rd, Yuyao, Ningbo, Zhejiang, China, 315400

E: info@hydrointer.com
© HydroInter

www.hydrointer.com